# BT20

# NL

**INSTRUCTIES**
INSTEEKTHERMOMETER

TROTEC

TRT-BA-BT20-TC230711TTRT01-004-NL

## Inhoudsopgave

**Aanwijzingen voor het gebruik van deze handleiding ..... 2**

**Veiligheid ..... 2**

**Informatie over het apparaat ..... 3**

**Transport en opslag ..... 5**

**Bediening ..... 5**

**Onderhoud en reparatie ..... 6**

**Fouten en storingen..... 6**

**Recycling ..... 6**

## Aanwijzingen voor het gebruik van deze handleiding

### Symbolen

**Waarschuwing voor elektrische spanning**
Dit symbool wijst op gevaren voor het leven en de gezondheid van personen door elektrische spanning.

**Waarschuwing**
Dit signaalwoord wijst op een gevaar met een middelmatige risicograad, dat indien niet vermeden de dood of zwaar letsel tot gevolg kan hebben.

**Voorzichtig**
Dit signaalwoord wijst op een gevaar met een lage risicograad, dat indien niet vermeden gering lof matig letsel tot gevolg kan hebben.

**Let op**
Het signaalwoord wijst op belangrijke informatie (bijv. op materiële schade), maar niet op gevaren.

**Info**
Aanwijzingen met dit symbool helpen u bij het snel en veilig uitvoeren van uw werkzaamheden.

**Handleiding opvolgen**
Aanwijzingen met dit symbool wijzen u erop dat de handleiding moet worden opgevolgd.

De actuele versie van deze handleiding kunt u downloaden via de volgende link:



BT20

https://hub.trotec.com/?id=43281

## Veiligheid

**Lees deze handleiding vóór het in gebruik nemen / gebruik van het apparaat zorgvuldig en bewaar de handleiding altijd in de directe omgeving van de opstellocatie resp. bij het apparaat.**

**Waarschuwing**
**Lees alle veiligheidsinstructies en aanwijzingen.**
Het niet opvolgen van de veiligheidsinstructies en aanwijzingen kunnen een elektrische schok, brand en/of zwaar letsel veroorzaken.
**Bewaar alle veiligheidsinstructies en aanwijzingen voor later gebruik.**

- Gebruik het apparaat niet in ruimten of omgevingen met explosiegevaar en plaats het daar nooit.
- Gebruik het apparaat niet in agressieve atmosferen.
- Bescherm het apparaat tegen permanent direct zonlicht.
- Open het apparaat niet.
- Verwijder geen veiligheidssymbolen, stickers of etiketten van het apparaat. Houd alle veiligheidssymbolen, stickers en etiketten in een leesbare toestand.
- Gebruik het batterijtype LR44 (1,5 V).
- Nooit een batterij opladen, die niet kan worden opgeladen.
- De batterij met de polen op de juiste plaats in het batterijvak leggen.
- Verwijder de lege batterij. Batterijen bevatten milieugevaarlijke stoffen. De batterij volgens de nationale voorschriften recyclen (zie hoofdstuk recycling).
- Verwijder de batterij uit het apparaat, als u het apparaat gedurende een langere periode niet gebruikt.
- De aansluitklemmen van de batterij nooit kortsluiten!
- Batterijen niet inslikken! Wordt een batterij ingeslikt, kan dit binnen 2 uur zorgen voor ernstige verbrandingen/ bijtwonden! Het verbrandingsletsel kan tot de dood leiden!
- Denkt u dat een batterij is ingeslikt of op een andere wijze in het lichaam is gekomen, bezoek dan direct een arts!

- Houd nieuwe en gebruikte batterijen, evenals een geopend batterijvak, uit de buurt van kinderen.
- Houd rekening met de opslag- en gebruiksomstandigheden (zie technische gegevens).

### Bedoeld gebruik

Gebruik het apparaat uitsluitend voor het meten van temperatuur met de temperatuurvoeler binnen het in de technische gegevens opgegeven meetbereik.

Elk ander gebruik dan het bedoeld gebruik is, geldt als verkeerd gebruik.

### Logisch voorspelbaar verkeerd gebruik

Het apparaat is niet geschikt voor het meten van de lichaamstemperatuur van mensen of dieren. Het apparaat mag niet op mensen worden gericht. Gebruik het apparaat niet in zones met explosiegevaar of voor metingen in vloeistoffen of aan spanningvoerende onderdelen.

Eigenhandige constructieve wijzigingen, aan- of ombouwwerkzaamheden aan het apparaat zijn verboden.

### Persoonlijke kwalificaties

Personen die dit apparaat gebruiken moeten:

- zich bewust zijn van de gevaren die bij de omgang met levensmiddelen bij hoge temperaturen, bijv. braden of grillen, kunnen ontstaan.
- De handleiding, vooral het hoofdstuk veiligheid hebben gelezen en begrepen.

### Restgevaren

**Waarschuwing voor elektrische spanning**
Er bestaat kortsluitgevaar door in de behuizing binnendringende vloeistoffen!
Dompel het apparaat en de accessoires niet onder in water. Zorg dat geen water of andere vloeistoffen in de behuizing komen.

**Waarschuwing voor elektrische spanning**
Werkzaamheden aan elektrische onderdelen mogen alleen door een geautoriseerd vakbedrijf worden uitgevoerd!

**Waarschuwing**
Er bestaat verstikkingsgevaar voor kinderen door verpakkingsmateriaal! Verpakkingsfolie en verpakkingsonderdelen uit de buurt van kinderen houden. Er bestaat levensgevaar door verstikking.

**Waarschuwing**
Met de insteekvoeler kunt u zichzelf en anderen verwonden! Let bij een onbeschermde insteekvoeler op mogelijke gevaren en steek direct na het gebruik de beschermkap weer op de insteekvoeler.

**Waarschuwing**
Het apparaat is geen speelgoed en hoort niet in kinderhanden.

**Waarschuwing**
Van dit apparaat kunnen gevaren uitgaan als het ondeskundig of niet volgens het bedoeld gebruik wordt gebruikt door niet geïnstrueerde personen! Zorg dat wordt voldaan aan de persoonlijke kwalificaties!

**Voorzichtig**
Houd voldoende afstand van warmtebronnen.

**Let op**
Stel het apparaat niet bloot aan extreme temperaturen, extreme luchtvochtigheid of nattigheid, zodat beschadigingen worden voorkomen.

**Let op**
Gebruik voor het reinigen van het apparaat geen agressieve reinigingsmiddelen, schuur- of oplosmiddelen.

## Informatie over het apparaat

### Beschrijving van het apparaat

Het apparaat BT20 is een contact-thermometer voor meten van de kerntemperatuur.

Hij is door het grote meetbereik van -40 °C tot +250 °C geschikt voor talrijke meettaken bij ambacht, industrie en hobby.

Het apparaat heeft een lange en dunne RVS-meetstift, die het meten van de kerntemperatuur binnen 2 seconden mogelijk maakt.

De kunststofbehuizing wordt door een softtouch-beschermmantel extra beschermd tegen vuil en invloeden van buitenaf, bijvoorbeeld spatwater.

## Overzicht van het apparaat

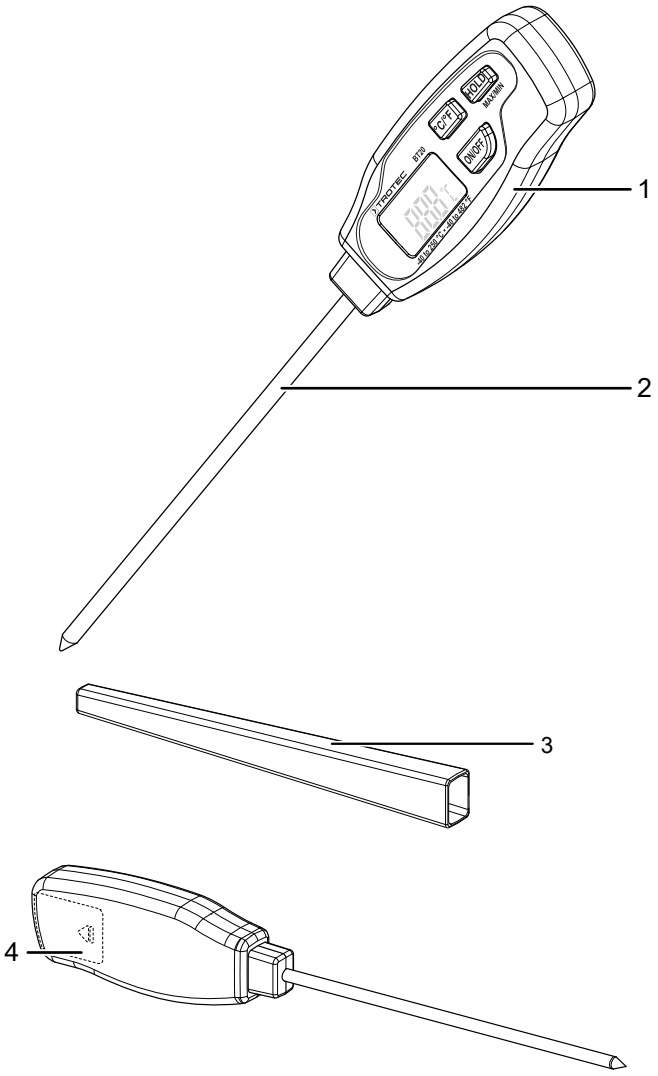


| Nr. | Aanduiding |
|---|---|
| 1 | Behuizing |
| 2 | Insteekvoeler |
| 3 | Beschermhoes |
| 4 | Batterijvak |

### Display/bedieningspaneel

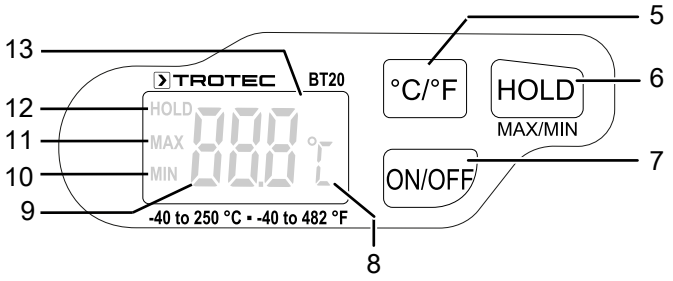


| Nr. | Aanduiding | Functie |
|---|---|---|
| 5 | Toets *°C/°F* | Temperatuureenheid omschakelen |
| 6 | Toets *HOLD* | Meetwaarde vasthouden<br>Maximale en minimale meetwaarden weergeven |
| 7 | Toets *ON/OFF* | Apparaat inschakelen/uitschakelen |
| 8 | Indicatie *Temperatuureenheid* | Maateenheid voor temperatuur (°C/°F) |
| 9 | Meetwaardeweergave | Actuele of laatste meetwaarde |
| 10 | Indicatie *MIN* | Minimale meetwaarde wordt weergegeven |
| 11 | Indicatie *MAX* | Maximale meetwaarde wordt weergegeven |
| 12 | Indicatie *HOLD* | Laatste meetwaarde wordt vastgehouden |
| 13 | Display | Toont de meetwaarden |

## Technische gegevens

| Parameter | Waarde |
|---|---|
| Model | BT20 |
| Artikelnummer | 3.510.250.001 |
| Gewicht (zonder verpakking) | 40 g |
| Afmetingen (lengte x breedte x hoogte) | 211 mm x 19 mm x 32 mm |
| **Temperatuur** | |
| Meetbereik | -40 °C tot +250 °C of -40 °F tot 482 °F |
| Nauwkeurigheid | ± 2 °C of ± 3,8 °F |
| Meetbereik resolutie | 0,1 °C of 0,1 °F |
| Aanspreektijd | 2 s |
| **Energievoorziening** | |
| Batterij | 1 x 1,5 V, LR44 |

### Leveromvang

- 1 x apparaat BT20 (zonder batterij)
- 1 x korte handleiding
- 1 x beschermhoes

## Transport en opslag

**Let op**

Het apparaat kan beschadigd raken als het niet correct wordt opgeslagen of getransporteerd.
De informatie m.b.t. het transport en de opslag van het apparaat opvolgen.

### Transport

Gebruik voor het transport van het apparaat een geschikt tas, om het apparaat te beschermen tegen inwerkingen van buitenaf.

### Opslag

Houd bij het niet gebruiken van het apparaat rekening met de volgende opslagcondities:

- Droog en tegen vocht en hitte beschermd
- Op een plaats die beschermd is tegen stof en direct zonlicht
- Bij de in de technische gegevens opgegeven opslagtemperatuur
- Batterijen zijn verwijderd uit het apparaat

## Bediening

#### Batterijen plaatsen

**Let op**

Zorg dat het oppervlak van het apparaat droog is en het apparaat is uitgeschakeld.

1. Verwijder het deksel van het batterijvak (4).
2. Plaats de batterij met polen op de goede plaats in het batterijvak.
3. Plaats het deksel weer op het batterijvak.

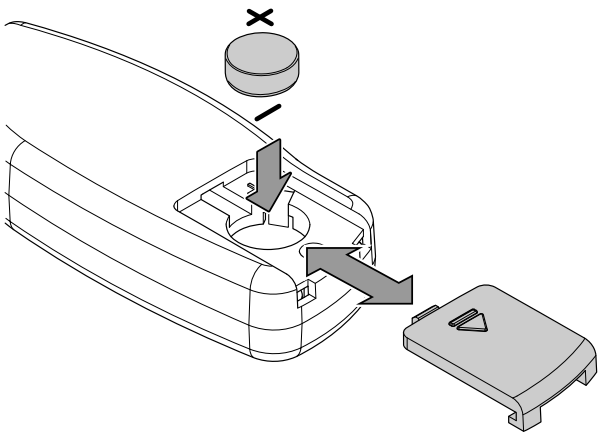

#### Meting uitvoeren

✓ Verwijder de beschermhoes (3) voor het gebruik van het apparaat.

1. Druk op de toets *ON/OFF* (7).
   ⇨ Het display (13) wordt ingeschakeld en het apparaat is klaar voor gebruik.
2. De insteekvoeler (2) minimaal tot de helft in het te controleren gedeelte steken.
   ⇨ De actuele temperatuur wordt op de meetwaardeweergave (9) weergegeven.

#### Omschakeling van de weergave tussen °C en °F

1. Druk op de toets *°C/°F* (5) om de maateenheid voor de temperatuur te wijzigen.
   ⇨ De actuele meeteenheid voor de temperatuur wordt door de indicatie *Temperatuureenheid* (8) weergegeven.

#### Temperatuur vasthouden

1. Druk een keer op de toets *HOLD* (6).
   ⇨ De indicatie *HOLD* (12) verschijnt.
   ⇨ De eerder gemeten waarde wordt op de meetwaardeweergave (9) weergegeven.
2. Druk drie keer op de toets *HOLD* (6), voor het weergeven van de actuele temperatuur.

#### Weergave van de hoogste en laagste waarde

1. Druk twee keer op de toets *HOLD* (6), voor het oproepen van de hoogste temperatuur.
   ⇨ De indicatie *MAX* (11) verschijnt.
   ⇨ De hoogste gemeten temperatuur wordt op de meetwaardeweergave (9) weergegeven.
2. Druk opnieuw op de toets *HOLD* (6), voor het oproepen van de laagste temperatuur.
   ⇨ De indicatie *MIN* (10) verschijnt.
   ⇨ De laagste gemeten temperatuur wordt op de meetwaardeweergave (9) weergegeven.
3. Druk opnieuw op de toets *HOLD* (6), voor het weergeven van de actuele temperatuur.

#### Uitschakelen

Het apparaat schakelt na ca. 20 minuten automatisch uit, voor het sparen van de batterij.

1. Druk op de toets *ON/OFF* (7), voor het uitschakelen van het apparaat.
2. De beschermhoes (3) weer op het apparaat schuiven.

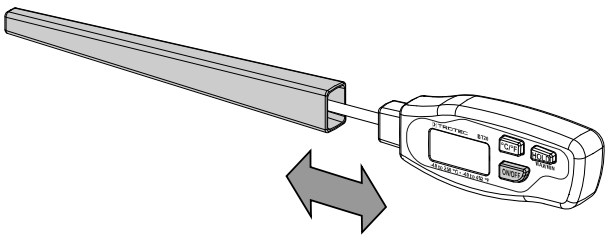

## Onderhoud en reparatie

### Batterij vervangen

Het vervangen van de batterij is nodig, als het display slecht afleesbaar is of als het apparaat niet meer kan worden ingeschakeld. Zie hoofdstuk bediening.

### Reiniging

Reinig het apparaat met een licht vochtige, zachte en pluisvrije doek. Zorg dat geen vocht in de behuizing kan binnendringen. Gebruik geen sprays, oplosmiddelen, alcoholhoudende reinigingsmiddelen of schuurmiddelen, maar uitsluitend schoon water voor het bevochtigen van de doek.

Het apparaat en de componenten hiervan zijn **niet** geschikt voor reiniging in een vaatwasmachine.

### Reparatie

Wijzig het apparaat niet en bouw geen reserveonderdelen in. Neem voor reparaties en controles van het apparaat contact op met de fabrikant.

## Fouten en storingen

Het apparaat is tijdens de productie meerdere keren op een goede werking getest. Mochten er desondanks storingen ontstaan, controleer het apparaat dan op basis van de volgende lijst.

**Weergave-elementen op het display zijn nog maar zwak zichtbaar of flikkeren:**

- Controleer de laadtoestand van de batterij. Indien nodig de batterij vervangen, zie hoofdstuk batterij plaatsen.
- Controleer de correcte plaatsing van de batterij. Let op de juiste positie van de polen.

**Het apparaat toont ongeloofwaardige meetwaarden:**

- Controleer de laadtoestand van de batterij. Indien nodig de batterij vervangen, zie hoofdstuk batterij plaatsen.
- Controleer de correcte plaatsing van de batterij. Let op de juiste positie van de polen.
- De insteekvoeler is defect of vervuild. Reinig het apparaat, zoals in het hoofdstuk reiniging is beschreven.

## Recycling

De verpakkingsmaterialen altijd milieubewust en volgens de geldende lokale recyclingvoorschriften recyclen.



Het symbool van een doorgestreepte vuilnisbak geeft aan dat dit apparaat en de evt. bijbehorende componenten (bijv. afstandsbedieningen), aan het einde van de levensduur volgens de richtlijn voor afgedankte elektrische en elektronische apparaten (2012/19/EU) en nationale wetgeving niet mogen worden afgevoerd met het huishoudelijk afval.

Voor kosteloze retournering zijn er inzamelpunten voor oude elektrische en elektronische apparaten beschikbaar bij u in de buurt. De adressen kunt u opvragen bij uw gemeente.
Voor veel EU-landen kunt u zich via de website https://hub.trotec.com/?id=45090 informeren over andere retourmogelijkheden. Anders contact opnemen met een officiële, in uw land goedgekeurd recyclingbedrijf voor afgedankte apparaten.

Door het gescheiden inzamelen van oude elektrische en elektronische apparaten worden recycling, materiaalhergebruik, resp. andere vormen van hergebruik van oude apparaten mogelijke gemaakt. Ook worden zo negatieve gevolgen bij het recyclen van de mogelijk in de apparaten opgenomen gevaarlijke stoffen voor het milieu en voor de menselijke gezondheid voorkomen.



Dit symbool van een doorgestreepte vuilnisbak geeft aan dat batterijen of accu's aan het einde van de levensduur niet mogen worden afgevoerd met het huishoudelijk afval. Mochten batterijen of accu's aanwezig zijn in het apparaat, die kwik, cadmium of lood bevatten, wordt het betreffende chemische symbool (Hg, Cd of Pb) onder het symbool van de doorgestreepte vuilnisbak weergegeven. Laat batterijen of elektrische of elektronische apparaten met batterijen niet achteloos achter in de openbare ruimte, zodat milieuvervuiling wordt verhinderd. Batterijen en accu's moeten in de Europese Unie – volgens VERORDENING (EU) 2023/1542 VAN HET EUROPEES PARLEMENT EN DE RAAD van 12 juli 2023 inzake batterijen en afgedankte batterijen – worden ingeleverd bij een hiervoor bedoeld inzamelpunt. Verwijder batterijen/accu's en recycle ze gescheiden, volgens de geldende wettelijke bepalingen.

Trotec GmbH

Grebbener Str. 7
52525 Heinsberg
Germany
+49 2452 962-0
+49 2452 962-200

online@trotec.com
www.trotec.com