SL300

NL

INSTRUCTIES
GELUIDSNIVEAUMEETAPPARAAT

TRT-BA-SL300-TC230102TTRT02-004-NL

Inhoudsopgave

Aanwijzingen voor het gebruik van deze handleiding 2

Veiligheid 2

Informatie over het apparaat 4

Transport en opslag 6

Bediening 6

Fouten en storingen 9

Onderhoud en reparatie 9

Recycling 9

Aanwijzingen voor het gebruik van deze handleiding

Symbolen

Waarschuwing voor elektrische spanning
Dit symbool wijst op gevaren voor het leven en de gezondheid van personen door elektrische spanning.

Waarschuwing
Dit signaalwoord wijst op een gevaar met een middelmatige risicograad, dat indien niet vermeden de dood of zwaar letsel tot gevolg kan hebben.

Voorzichtig
Dit signaalwoord wijst op een gevaar met een lage risicograad, dat indien niet vermeden gering lof matig letsel tot gevolg kan hebben.

Let op
Het signaalwoord wijst op belangrijke informatie (bijv. op materiële schade), maar niet op gevaren.

Info
Aanwijzingen met dit symbool helpen u bij het snel en veilig uitvoeren van uw werkzaamheden.

Handleiding opvolgen
Aanwijzingen met dit symbool wijzen u erop dat de handleiding moet worden opgevolgd.

De actuele versie van deze handleiding kunt u downloaden via de volgende link:



SL300

https://hub.trotec.com/?id=44590

Veiligheid

Lees deze handleiding vóór het in gebruik nemen / gebruik van het apparaat zorgvuldig en bewaar de handleiding altijd in de directe omgeving van de opstellocatie resp. bij het apparaat.

Waarschuwing
Lees alle veiligheidsinstructies en aanwijzingen.
Het niet opvolgen van de veiligheidsinstructies en aanwijzingen kunnen een elektrische schok, brand en/ of zwaar letsel veroorzaken.
Bewaar alle veiligheidsinstructies en aanwijzingen voor later gebruik.

- Gebruik het apparaat niet in ruimten of omgevingen met explosiegevaar en plaats het daar nooit.
- Gebruik het apparaat niet in agressieve atmosferen.
- Dompel het apparaat niet onder in water. Laat geen vloeistoffen binnendringen in het apparaat.
- Het apparaat mag alleen in een droge omgeving en nooit bij regen of een relatieve luchtvochtigheid boven de gebruiksomstandigheden worden gebruikt.
- Bescherm het apparaat tegen permanent direct zonlicht.
- Stel het apparaat niet bloot aan sterke trillingen.
- Open het apparaat niet.
- Verwijder geen veiligheidssymbolen, stickers of etiketten van het apparaat. Houd alle veiligheidssymbolen, stickers en etiketten in een leesbare toestand.
- Gebruik het batterijtype 6LR61 (9 V blokbatterij).
- Nooit een batterij opladen, die niet kan worden opgeladen.
- De batterij met de polen op de juiste plaats in het batterijvak leggen.
- Verwijder de lege batterij. Batterijen bevatten milieugevaarlijke stoffen. De batterij volgens de nationale voorschriften recyclen (zie hoofdstuk recycling).
- Verwijder de batterij uit het apparaat, als u het apparaat gedurende een langere periode niet gebruikt.
- De aansluitklemmen van de batterij nooit kortsluiten!

- Batterijen niet inslikken! Wordt een batterij ingeslikt, kan dit binnen 2 uur zorgen voor ernstige verbrandingen/ bijtwonden! Het verbrandingsletsel kan tot de dood leiden!
- Denkt u dat een batterij is ingeslikt of op een andere wijze in het lichaam is gekomen, bezoek dan direct een arts!
- Houd nieuwe en gebruikte batterijen, evenals een geopend batterijvak, uit de buurt van kinderen.
- Gebruik het apparaat alleen als bij de meetlocatie voldoende veiligheidsvoorzieningen zijn getroffen (bijv. bij metingen op de openbare weg, op bouwplaatsen, etc.). Gebruik het apparaat anders niet.
- Houd rekening met de opslag- en gebruiksomstandigheden (zie technische gegevens).
- Stel het apparaat niet bloot aan een gerichte waterstraal.
- Controleer voor elk gebruik van het apparaat de accessoires en aansluitonderdelen hiervan op mogelijke beschadigingen. Gebruik geen defecte apparaten of apparaatonderdelen.

Bedoeld gebruik

Gebruik het apparaat uitsluitend voor het meten van het geluidsniveau binnen het in de technische gegevens opgegeven meetbereik.

Elk ander gebruik dan het bedoeld gebruik is, geldt als verkeerd gebruik.

Logisch voorspelbaar verkeerd gebruik

Gebruik het apparaat niet in zones met explosiegevaar of voor metingen in vloeistoffen of aan spanningvoerende onderdelen.

Eigenhandige constructieve wijzigingen, aan- of ombouwwerkzaamheden aan het apparaat zijn verboden.

Persoonlijke kwalificaties

Personen die dit apparaat gebruiken moeten:

- De handleiding, vooral het hoofdstuk veiligheid hebben gelezen en begrepen.

Persoonlijke beschermingsuitrusting



Gehoorbescherming dragen

Draag tijdens gebruik van het apparaat gehoorbescherming.

Restgevaren



Waarschuwing voor elektrische spanning

Er bestaat kortsluitgevaar door in de behuizing binnendringende vloeistoffen!
Dompel het apparaat en de accessoires niet onder in water. Zorg dat geen water of andere vloeistoffen in de behuizing komen.



Waarschuwing voor elektrische spanning

Werkzaamheden aan elektrische onderdelen mogen alleen door een geautoriseerd vakbedrijf worden uitgevoerd!



Waarschuwing

Er bestaat verstikkingsgevaar voor kinderen door verpakkingsmateriaal! Verpakkingsfolie en verpakkingsonderdelen uit de buurt van kinderen houden. Er bestaat levensgevaar door verstikking.



Waarschuwing

Gevaar voor gehoorbeschadiging!
Zorg bij luide geluidsbronnen voor voldoende gehoorbescherming. Er bestaat gevaar voor gehoorbeschadiging.



Waarschuwing

Het apparaat is geen speelgoed en hoort niet in kinderhanden.



Waarschuwing

Van dit apparaat kunnen gevaren uitgaan als het ondeskundig of niet volgens het bedoeld gebruik wordt gebruikt door niet geïnstrueerde personen! Zorg dat wordt voldaan aan de persoonlijke kwalificaties!



Voorzichtig

Houd voldoende afstand van warmtebronnen.

Let op

Stel het apparaat niet bloot aan extreme temperaturen, extreme luchtvochtigheid of nattigheid, zodat beschadigingen worden voorkomen.

Let op

Gebruik voor het reinigen van het apparaat geen agressieve reinigingsmiddelen, schuur- of oplosmiddelen.

Informatie over het apparaat

Beschrijving van het apparaat

Het digitaal geluidsniveaumeetapparaat is speciaal ontwikkeld voor geluidsmetingen en kwaliteitscontroles in de meest uiteenlopende omgevingen en gebruikslocaties. De metingen kunnen bijv. op de werkplek, op kantoor, in fabrieken, bij scholen, in het huishouden en bij drukke wegen worden uitgevoerd, zodat preventieve maatregelen kunnen worden genomen, resp. ziekten door geluid worden voorkomen.

Het apparaat voldoet aan de eisen van de norm DIN EN 61672-1 voor digitale geluidsniveaumeetapparaten.

Het apparaat heeft de volgende functies:

- Weergave van maximale en minimale waarde
- Indicatie bij het overschrijden van het meetbereik
- Indicatie bij onderschrijding van het meetbereik
- Weergave in dBA en dBC
- Meetbereikkeuze

Overzicht van het apparaat

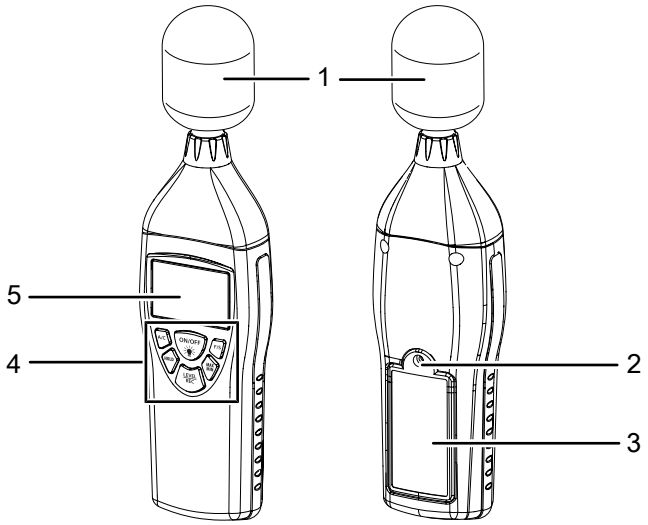

Nr.	Aanduiding
1	Meetsonde met beschermkap
2	Statiefschroefdraad
3	Batterijvak met deksel
4	Bedieningspaneel
5	Display

Bedieningspaneel

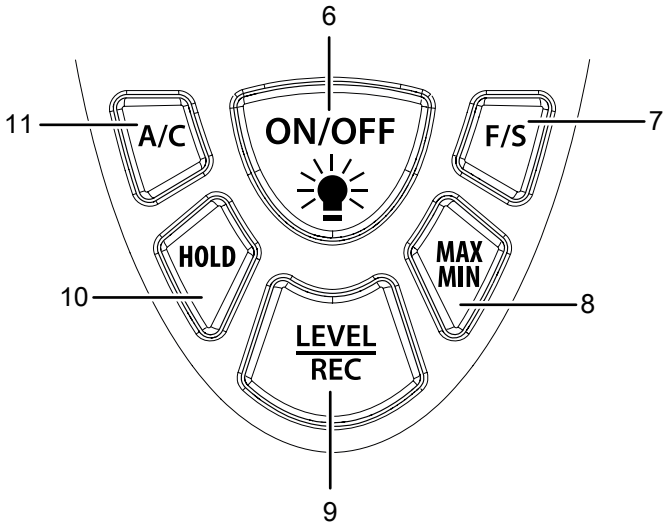

Nr.	Aanduiding
6	Toets *ON/OFF* met achtergrondverlichting
7	Toets *F/S*
8	Toets *MAX/MIN*
9	Toets *LEVEL/REC*
10	Toets *HOLD*
11	Toets *A/C*

Display

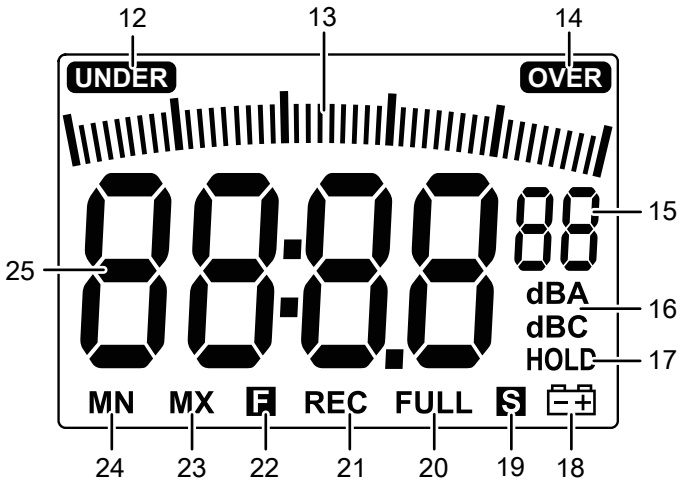

Nr.	Weergave/indicatie	Betekenis
12	*UNDER*	Meetbereik onderschreden
13	*Schaal*	Meetwaarde ten opzichte van meetbereik
14	*OVER*	Meetbereik overschreden
15	*Meetbereik*	Actuele meetbereik: *01 = onderste meetbereik* *02 = middelste meetbereik* *03 = bovenste meetbereik* *04 = automatische meetbereikkeuze*
16	*Meetcurve*	Actuele meetcurve: *dB(A)* *dB(C)*
17	*HOLD*	Laatste meetwaarde wordt in de meetwaardeweergave (25) vastgehouden
18	*Batterijstatus*	Knippert bij een zwakke batterij
19	*S*	Langzame signaalanalyse: 1 s
20	*FULL*	Geheugen vol
21	*REC*	Opname/opslaan actief
22	*F*	Snelle signaalanalyse: 125 ms
23	*MAX*	De hoogste meetwaarde van de lopende meting wordt vastgehouden in de meetwaardeweergave (25)
24	*MIN*	De laagste meetwaarde van de lopende meting wordt vastgehouden in de meetwaardeweergave (25)
25	Meetwaarde-weergave	Actuele meetwaarde

Technische gegevens

Parameter	Waarde
Model	**SL300**
Artikelnummer	3.510.005.010
Meetbereik	30 dB tot 130 dB
Nauwkeurigheid	± 1,4 dB (volgens DIN EN 61672)
Resolutie	0,1 dB
Frequentiebereik	31,5 Hz tot 8 kHz
Dynamiekbereik	50 dB
Deelmeetbereik	(01): 30 – 80 dB (02): 50 – 100 dB (03): 80 – 130 dB (04): 30 – 130 dB (auto)
Aanspreektijd display	500 ms
Stroomvoorziening	9 V blokbatterij
Alarmfunctie	OVER (boven): Meetbereik overschreden UNDER (onder): Meetbereik onderschreden
Gegevensopslag	50 records
Analysetijd	FAST (snel – 125 ms); SLOW (langzaam – 1 s)
Microfoon	1/2 inch electret-condensatormicrofoon
Gebruiksomstandigheden	0 °C tot 40 °C bij 10% tot 90% r.v.
Opslagcondities	-10 °C tot +60 °C bij 10% tot 75% r.v.
Gewicht	230 g
Afmetingen (lengte x breedte x hoogte)	210 mm x 55 mm x 32 mm
Automatische uitschakeling	Uitschakeling na ca. 15 min niet gebruiken

Leveromvang

- 1 x digitaal geluidsniveaumeetapparaat-meetapparaat SL300 (zonder batterij)
- 1 x apparaattas
- 1 x windbescherming voor microfoon
- 1 x korte handleiding

Transport en opslag

Let op

Het apparaat kan beschadigd raken als het niet correct wordt opgeslagen of getransporteerd.
De informatie m.b.t. het transport en de opslag van het apparaat opvolgen.

Transport

Gebruik voor het transport van het apparaat de meegeleverde tas, om het apparaat te beschermen tegen inwerkingen van buitenaf.

Opslag

Houd bij het niet gebruiken van het apparaat rekening met de volgende opslagcondities:

- Droog en tegen vocht en hitte beschermd
- Op een plaats die beschermd is tegen stof en direct zonlicht
- In de bijbehorende tas beschermd tegen binnendringen van stof
- Bij de in de technische gegevens opgegeven opslagtemperatuur
- Batterij verwijderd uit het apparaat

Bediening

Batterij plaatsen

Plaats vóór het eerste gebruik een geschikte batterij.

Let op

Zorg dat het oppervlak van het apparaat droog is en het apparaat is uitgeschakeld.

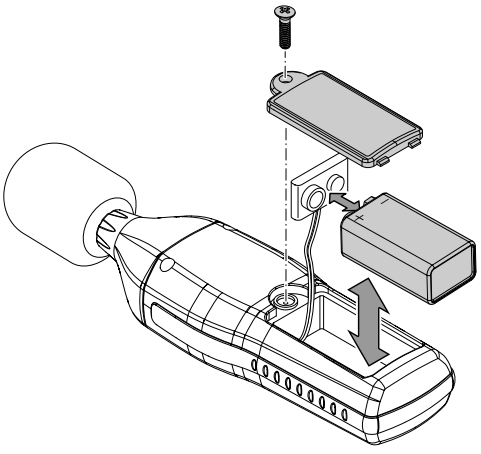

1. Open het batterijvak aan de achterzijde, door de schroef van de afdekking los te draaien.
2. Verbind de 9 V blokbatterij met de juiste polen van de batterijclip.
3. De batterij met batterijclip in het batterijvak leggen.
4. Plaats de afdekking weer op het batterijvak.
5. De schroef van het batterijvak weer vastdraaien.

Apparaat inschakelen en meting uitvoeren

Info

Houd er rekening mee dat bij het wisselen van de gebruikslocatie van een koude naar een warme omgeving condensvorming op de printplaat van het apparaat kan ontstaan. Dit natuurkundig effect, dat niet te voorkomen is, vervalst de meting. Het display toont in dit geval geen of verkeerde meetwaarden. Wacht enkele minuten tot het apparaat zich heeft ingesteld op de gewijzigde omstandigheden, voordat u een meting uitvoert.

Info

Houd er rekening dat de meting van een geluidsbron altijd direct moet gebeuren. Er mogen geen voorwerpen of personen tussen microfoon en geluidsbron bevinden, behalve als de invloed hiervan op het geluidsniveau ook moet worden gemeten.

1. Druk ca. 3 seconden op de toets *ON/ OFF* (6).
   ⇨ Het display (5) wordt ingeschakeld en het apparaat is klaar voor gebruik.
   ⇨ De actuele meetwaarde wordt in de meetwaardeweergave (25), evenals op de schaal (13) weergegeven. De meetschaal (13) komt overeen met de naaldweergave bij een analoog meetapparaat.
2. Richt de het apparaat op de te meten geluidsbron.
   ⇨ Wacht even, voor het verkrijgen van een stabiele meetwaarde.

Meetbereik instellen

Het apparaat heeft verschillende meetbereiken, die naar wens of op basis van het te verwachten geluidsniveau kunnen worden geselecteerd. Voor zover het te verwachten geluidsniveaubereik bekend is, indien mogelijk altijd het bijbehorende meetbereik kiezen, omdat hierdoor altijd de optimale resolutie van de schaal (13) gewaarborgd is.

Indicatie *Meetbereik* (15)	**Meetbereik**	**Grenswaarden**
01	Onderste meetbereik	30 tot 80 dB
02	Middelste meetbereik	50 tot 100 dB
03	Bovenste meetbereik	80 tot 130 dB
04	Automatische meetbereikkeuze	30 tot 130 dB

Ga als volgt te werk, om het meetbereik in te stellen:

1. Druk op de toets *LEVEL/REC* (9), tot de gewenste aanduiding van het gewenste meetbereik in de indicatie *Meetmodus* (15) wordt weergegeven.
   ⇨ De schaal (13) wordt automatisch aangepast.
   ⇨ Eventueel verschijnt de indicatie *UNDER* (12), als het meetbereik is onderschreden of *OVER* (14), als het meetbereik is overschreden. In dit geval het meetbereik verder aanpassen.

Meetcurve instellen (dBA/dBC)

U kunt kiezen of uw meetwaarden op basis van dB(A) of dB(C) worden weergegeven.

Ga als volgt te werk, voor het instellen van de meetcurve:

1. Druk meerdere keren op de toets *A/C* (11), tot in de weergave *Meetcurve* (16) dB(A) of dB(C) wordt weergegeven.
   ⇨ De meetwaarde wordt automatisch aangepast.

MAX/MIN-functie instellen

Met de MAX/MIN-functie kunt u de hoogste of de laagste waarde van de actuele meting vasthouden. Ga als volgt te werk, voor het instellen van de MIN/MAX-functie:

1. Druk op de toets *MAX/MIN* (8).
   ⇨ De indicatie *MAX* (23) verschijnt op het display.
   ⇨ De meetwaardeweergave (25) wordt bevroren en wijzigt alleen als een nieuwe, hogere waarde wordt gemeten.
2. Druk opnieuw op de toets *MAX/MIN* (8).
   ⇨ De indicatie *MIN* (24) verschijnt op het display.
   ⇨ De meetwaardeweergave (25) wordt bevroren en wijzigt alleen als een nieuwe, lagere waarde wordt gemeten.
3. Druk opnieuw op de toets *MAX/MIN* (8), voor het beëindigen van de actuele MAX/MIN-functie.

HOLD-functie instellen

Met de HOLD-functie kunt u de actuele meetwaarde vasthouden.

Ga als volgt te werk, om de HOLD-functie in te stellen:

1. Druk op de toets *HOLD* (10).
   ⇨ De indicatie *HOLD* (17) verschijnt op het display.
   ⇨ De meetwaardeweergave (25) wordt bevroren.
2. Druk opnieuw op de toets *HOLD* (10).
   ⇨ De actuele meetwaarde wordt weergegeven.
   ⇨ De indicatie *HOLD* (17) gaat uit.

Analysetijd instellen

U kunt kiezen uit een snelle (FAST) of een langzame (SLOW) analysetijd. Deze functie regelt de snelheid waarmee het apparaat een ontvangen geluidssignaal verwerkt en als meetwaarde weergeeft.

- FAST (snel): 1/125 ms (signaalanalyse in realtime)
- SLOW (langzaam): 1/s (gemiddelde signaalanalyse)

Ga als volgt te werk, voor het instellen van de analysetijd:

1. Druk op de toets *F/S* (7), tot de gewenste indicatie *F* (22) of *S* (19) wordt weergegeven.

Tijd en datum instellen

Gebruik de volgende toetsen voor navigatie door het menu voor tijd en datum:

Toets	Functie
LEVEL/REC (9)	Hogere waarde instellen
MAX/MIN (8)	Lagere waarde instellen
HOLD (10)	Instellingen opslaan en menu verlaten

Ga als volgt te werk, voor het instellen van de tijd en datum van het apparaat:

✓ Het apparaat is uitgeschakeld.

1. De toets *A/C* (11) ingedrukt houden en het apparaat tegelijkertijd inschakelen.
2. De toets *A/C* (11) loslaten, zodra de indicatie *Set* verschijnt in de meetwaardeweergave (25).
   ⇨ Het apparaat is in de instelmodus.
   ⇨ In de meetwaardeweergave (25) wordt de actuele datum in het formaat dag:maand:jaar weergegeven.
3. Druk nog een keer op de toets *A/C* (11), om bij de tijdweergave te komen.
4. In de meetwaardeweergave (25) wordt de actuele tijd in het formaat uur:minuut:seconde weergegeven.
5. Druk op de toets *A/C* (11), voor het instellen van de minuten.
6. Druk op de toets *A/C* (11), voor het instellen van de uren.
7. Druk op de toets *A/C* (11), voor het omschakelen naar het instellen van de datum.
   ⇨ In de meetwaardeweergave (25) wordt de actuele datum in het formaat dag:maand:jaar weergegeven.
8. Druk op de toets *A/C* (11), voor het instellen van de dag.
9. Druk op de toets *A/C* (11), voor het instellen van de maand.
10. Druk op de toets *A/C* (11), voor het instellen van het jaar.
11. Druk nog een keer op de toets *A/C* (11).
    ⇨ De indicatie *rSt* verschijnt in de meetwaardeweergave (25).
12. Beslis of u de uitgevoerde instellingen wilt opslaan:
    ⇨ Voor het opslaan van de uitgevoerde instellingen, drukken op de toets *A/C* (11) en daarna op de toets *HOLD* (10).
    ⇨ Druk meermaals op de toets *A/C* (11), voor het verwerpen van de uitgevoerde instellingen.
    ⇨ Voor het resetten van de tijd- en datuminstellingen naar de fabrieksinstellingen, drukken op de toets *HOLD* (10).

Meetreeksen in het apparaat vastleggen (REC/logging)

Let op

Het apparaat kan 50 meetwaarden opslaan. Is het geheugen vol, verschijnt de indicatie *FULL* (20). Enkele of alle opgeslagen waarden wissen, voor het opslaan van een volgende meting.

1. Druk op de toets *HOLD* (10), voor het vasthouden van een waarde op het display.
2. Druk daarna op de toets *LEVEL/REC* (9), voor het activeren van de opnamefunctie van het apparaat.
   ⇨ De indicatie *REC* (21) verschijnt.
   ⇨ De vastgehouden waarde wordt met datum en tijd opgeslagen in het geheugen.
3. Druk opnieuw op de toets *HOLD* (10), om terug te keren naar de meetprocedure.

Gegevens aflezen

✓ Het apparaat is uitgeschakeld.

1. De toets *LEVEL/REC* (9) ingedrukt houden en het apparaat tegelijkertijd inschakelen.
2. De toets *LEVEL/REC* (9) loslaten, zodra de indicatie *DATA* verschijnt in de meetwaardeweergave (25).
3. Druk opnieuw op de toets *LEVEL/REC* (9), voor het wisselen tussen de in het geheugen opgeslagen meetwaarden.
4. Druk daarna op de toets *HOLD* (10) of *MAX/MIN* (8), voor het aflezen van de datum of de tijd van de opname.
5. Druk op de toets *F/S* (7), voor het verlaten van het geheugen.

Gegevensopslag in het apparaat wissen

✓ Het apparaat is uitgeschakeld.

1. De toets *HOLD* (10) ingedrukt houden en het apparaat tegelijkertijd inschakelen.
2. De toets *HOLD* (10) loslaten, zodra de indicatie *CLR* in de meetwaardeweergave (25) verschijnt.
   ⇨ De gegevens in het geheugen worden gewist.

Achtergrondverlichting in- of uitschakelen

Het apparaat heeft een optioneel inschakelbare achtergrondverlichting. Ga als volgt te werk, voor het in- of uitschakelen van de achtergrondverlichting:

✓ Het apparaat is ingeschakeld.

1. Druk kort op de toets *ON/OFF* (6), voor het inschakelen van de achtergrondverlichting.
2. Druk nog een keer kort op de toets *ON/OFF* (6), voor het weer uitschakelen van de achtergrondverlichting.

Statief monteren

Het apparaat heeft een 1/4 inch statiefschroefdraad. Het apparaat kan naar wens op een statief worden gemonteerd.

Apparaat uitschakelen

Het apparaat heeft een automatische uitschakeling en schakelt zichzelf uit als ca. 15 minuten niet op een toets wordt gedrukt. Ga als volgt te werk, voor het handmatig uitschakelen van het apparaat:

1. De toets *ON/OFF* (6) ingedrukt houden, tot het apparaat is uitgeschakeld.
   ⇨ Op het display verschijnt de countdown *P-3, P-2 , P-1* en hierna wordt het apparaat uitgeschakeld.

Fouten en storingen

Het apparaat is tijdens de productie meerdere keren op een goede werking getest. Mochten er desondanks storingen ontstaan, controleer het apparaat dan op basis van de volgende lijst.

Het apparaat kan niet worden ingeschakeld:

- Controleer de laadtoestand van de batterij. Vervang de batterij, indien nodig.
- Controleer de correcte plaatsing van de batterij. Let op de juiste positie van de polen.
- Een elektrische controle nooit zelf uitvoeren, maar neem hiervoor contact op met uw de klantenservice van de fabrikant.

Weergave-elementen op het display zijn nog maar zwak zichtbaar of flikkeren:

- Verder geen metingen uitvoeren.
- Batterijspanning is te laag. Vervang de batterij onmiddellijk.

Het apparaat toont ongeloofwaardige meetwaarden:

- Verder geen metingen uitvoeren.
- Batterijspanning is te laag. Vervang de batterij onmiddellijk.
- De beschermkap van de sonde is wellicht vervuild of beschadigd. Controleer de beschermkap van de sonde.
- Het meetbereik of de meetcurve zijn wellicht verkeerd ingesteld. Controleer de instellingen.

Onderhoud en reparatie

Batterij vervangen

Het vervangen van de batterij is nodig, als de indicatie *Batterijstatus* (18) op het display knippert of als het apparaat niet meer kan worden ingeschakeld (zie paragraaf batterij plaatsen).

Kalibratie

Het apparaat is al in de fabriek gekalibreerd en optimaal afgesteld. Voor een nieuwe kalibratie zijn speciale hulpmiddelen noodzakelijk. Voor een herkalibratie graag contact opnemen met klantenservice van de fabrikant en de kalibratie niet zelf uitvoeren.

Reiniging

Reinig het apparaat met een licht vochtige, zachte en pluisvrije doek. Zorg dat geen vocht in de behuizing kan binnendringen. Gebruik geen sprays, oplosmiddelen, alcoholhoudende reinigingsmiddelen of schuurmiddelen, maar uitsluitend schoon water voor het bevochtigen van de doek.

Reparatie

Wijzig het apparaat niet en bouw geen reserveonderdelen in. Neem voor reparaties en controles van het apparaat contact op met de fabrikant.

Recycling

De verpakkingsmaterialen altijd milieubewust en volgens de geldende lokale recyclingvoorschriften recyclen.



Het symbool van een doorgestreepte vuilnisbak geeft aan dat dit apparaat en de evt. bijbehorende componenten (bijv. afstandsbedieningen), aan het einde van de levensduur volgens de richtlijn voor afgedankte elektrische en elektronische apparaten (2012/19/EU) en nationale wetgeving niet mogen worden afgevoerd met het huishoudelijk afval.

Voor kosteloze retournering zijn er inzamelpunten voor oude elektrische en elektronische apparaten beschikbaar bij u in de buurt. De adressen kunt u opvragen bij uw gemeente. Voor veel EU-landen kunt u zich via de website https://hub.trotec.com/?id=45090 informeren over andere retourmogelijkheden. Anders contact opnemen met een officiële, in uw land goedgekeurd recyclingbedrijf voor afgedankte apparaten.

Door het gescheiden inzamelen van oude elektrische en elektronische apparaten worden recycling, materiaalhergebruik, resp. andere vormen van hergebruik van oude apparaten mogelijke gemaakt. Ook worden zo negatieve gevolgen bij het recyclen van de mogelijk in de apparaten opgenomen gevaarlijke stoffen voor het milieu en voor de menselijke gezondheid voorkomen.



Dit symbool van een doorgestreepte vuilnisbak geeft aan dat batterijen of accu's aan het einde van de levensduur niet mogen worden afgevoerd met het huishoudelijk afval. Mochten batterijen of accu's aanwezig zijn in het apparaat, die kwik, cadmium of lood bevatten, wordt het betreffende chemische symbool (Hg, Cd of Pb) onder het symbool van de doorgestreepte vuilnisbak weergegeven. Laat batterijen of elektrische of elektronische apparaten met batterijen niet achteloos achter in de openbare ruimte, zodat milieuvervuiling wordt verhinderd. Batterijen en accu's moeten in de Europese Unie – volgens VERORDENING (EU) 2023/1542 VAN HET EUROPEES PARLEMENT EN DE RAAD van 12 juli 2023 inzake batterijen en afgedankte batterijen – worden ingeleverd bij een hiervoor bedoeld inzamelpunt. Verwijder batterijen/accu's en recycle ze gescheiden, volgens de geldende wettelijke bepalingen.

Trotec GmbH

Grebbener Str. 7
52525 Heinsberg
Germany
+49 2452 962-0
+49 2452 962-200

online@trotec.com
www.trotec.com