PAC-S 3510 SH

TR

KULLANIM KILAVUZU
LOKAL KLIMA CIHAZI

TRT-BA-PAC-S3510SH-TC26TRT10046-003-HS-TR

TROTEC

İçindekiler

Bu kılavuzun kullanımına ilişkin Notlar 2

Kullanım hatalarına ilişkin bilgiler – Güvenlik 2

Cihaz fonksiyonlarıyla ile ilgili tanıtıcı ve temel bilgiler 6

Taşıma ve nakliye sırasında dikkat edilecek hususlar 7

Montaj ve devreye alma 8

Kullanım 12

Hatalar ve arızalar 16

Kullanıcının kendi yapabileceği bakım, onarım veya ürünün temizliğine ilişkin bilgiler 18

Teknik ek 21

Bertaraf 26

Basitleştirilmiş AB Uygunluk Beyanı 26

Bu kılavuzun kullanımına ilişkin Notlar

Semboller

A2L **Tehlike**
Bu sembol, aşırı derecede yanıcı gaz nedeniyle kişilerin yaşamı ve sağlığı için tehlikelerin mevcut olduğunu belirtir.

Uyarı
Sinyal sözcüğü, kaçınılmadığı takdirde ölüm veya ağır yaralanmayla sonuçlanabilecek orta dereceli bir risk derecesine sahip bir tehlikeyi belirtir.

Elektrik gerilimi uyarısı
Bu sembol, elektrik gerilimi nedeniyle kişilerin can ve sağlığı için tehlikelerin mevcut olduğunu belirtir.

Not
Sinyal sözcüğü, önemli bilgilere (örn. maddi hasar) işaret eder, ancak tehlikelere işaret etmez.

Bilgi
Bu sembolü içeren notlar, işlerinizi hızlı ve güvenli bir şekilde yapmanıza yardımcı olur.

Talimatları dikkate alın
Bu sembolün bulunduğu notlar, talimatlara uyulması gerektiğini belirtir.

Bu kılavuzun güncel versiyonunu aşağıdaki bağlantıdan indirebilirsiniz:

PAC-S 3510 SH

https://hub.trotec.com/?id=47733

Kullanım hatalarına ilişkin bilgiler – Güvenlik

Cihazı çalıştırmadan/kullanmadan önce bu kılavuzu dikkatlice okuyun ve kılavuzu her zaman kurulum yerinin veya cihazın hemen yakınında saklayın!

Uyarı

Tüm güvenlik uyarılarını ve talimatları okuyun.

Güvenlik uyarılarına ve talimatlara uyulmaması elektrik çarpmasına, yangına ve/veya ağır yaralanmalara neden olabilir.

Tüm güvenlik uyarılarını ve talimatları gelecekte başvurmak üzere saklayın.

Bu cihaz, 8 yaşından büyük çocuklar ve fiziksel, duyusal veya zihinsel yetenekleri kısıtlı veya deneyim ve bilgi eksikliği olan kişiler tarafından, cihazın güvenli kullanımına ilişkin gözetim altında tutulmaları veya talimat verilmeleri ve cihazdan kaynaklanan tehlikeleri anlamaları halinde kullanılabilir.

Çocukların cihazla oynamasına izin vermeyin. Çocuklar, gözetim altında olmadıkça temizlik ve kullanıcı bakımı yapmamalıdır.

- Cihazı patlama tehlikesi olan alanlarda veya bölgelerde çalıştırmayın veya kurmayın.
- Cihazı agresif bir ortamda çalıştırmayın.
- Cihazı yatay ve sağlam bir yüzeye dik ve dengeli şekilde yerleştirin.
- Nemli temizlikten sonra cihazın kurumasını bekleyin. Cihazı ıslakken çalıştırmayın.
- Cihazı nemli veya ıslak ellerle çalıştırmayın veya kumanda etmeyin.
- Cihazı doğrudan su püskürmesine maruz bırakmayın.
- Cihaza asla nesneler veya uzuvlar sokmayın.
- Çalışma sırasında cihazın üzerini örtmeyin.
- Cihazın üzerine oturmayın.

- Cihaz oyuncak değildir. Çocukları ve hayvanları uzak tutun.
- Her kullanımdan önce cihazı, cihazın aksesuarlarını ve bağlantı parçalarını olası hasarlara karşı kontrol edin. Arızalı cihazları veya cihaz parçalarını kullanmayın.
- Cihazın dışında bulunan tüm elektrik kablolarının hasarlara karşı (örn. hayvanlar tarafından) korunduğundan emin olun. Elektrik kablolarında veya şebeke bağlantısında hasar varsa cihazı asla kullanmayın!
- Şebeke bağlantısı, Teknik Ekteki verilere uygun olmalıdır.
- Fişi, usulüne uygun şekilde sigortalı bir prize takın.
- Şebeke kablosunun uzantılarını teknik verilere göre seçin. Uzatma kablosunu tamamen açın. Elektrik aşırı yüklenmesinden kaçının.
- Cihaz üzerinde bakım, onarım veya tamirat işleri yapmadan önce ağa bağlı olan elektrik kablosunu, elektrik fişini tutarak prizden çekin.
- Cihazı kapatın ve cihazı kullanmadığınızda güç kablosunu elektrik prizinden çıkarın .
- Fişte veya şebeke kablosunda hasar tespit ederseniz cihazı asla kullanmayın. Bu cihazın elektrik kablosu hasar gördüğünde, tehlikeleri önlemek için üretici, üreticinin müşteri hizmetleri veya benzer şekilde kalifiye bir kişi tarafından değiştirilmelidir. Arızalı şebeke kabloları, sağlık açısından ciddi bir tehlike arz eder!
- Kurulum sırasında duvarlara ve nesnelere olan minimum mesafelere ve Teknik Ek'e göre depolama ve çalışma koşullarına dikkat edin.
- Hava giriş ve çıkışının açık olduğundan emin olun.
- Cihaz üzerindeki güvenlik işaretlerini, etiketleri veya etiketleri çıkarmayın. Tüm güvenlik işaretlerini, etiketleri ve etiketleri okunabilir durumda tutun.
- Emiş tarafının her zaman kirden ve gevşek nesnelerden arındırılmış olduğundan emin olun.
- Cihazı sadece dik konumda ve yoğuşma suyu kabı boşaltılmış veya tahliye hortumu boşaltılmış olarak taşıyın.
- Depolama veya nakliye öncesinde birikmiş yoğuşma suyunu boşaltın. İçmeyin. Sağlık tehlikesi söz konusudur!
- AAA pil tipini kullanın.
- Şarj edilebilir pilleri uzaktan kumandaya takmayın .
- Şarj edilemeyen pilleri asla şarj etmeyin .
- Farklı pil türleri ile yeni ve kullanılmış piller birlikte kullanılmamalıdır.
- Pilleri doğru kutuplara göre pil bölmesine yerleştirin.
- Bitmiş pilleri çıkarın. Piller çevreye zararlı maddeler içerir. Pilleri ulusal mevzuata uygun olarak bertaraf edin (bkz. Bertaraf bölümü).
- Cihazı uzun süre kullanmayacaksanız pilleri uzaktan kumandadan çıkarın .
- Pillerin bağlantı klemenslerini asla kısa devre yaptırmayın!
- Pilleri yutmayın! Bir pilin yutulması, 2 saat içinde ciddi iç yanıklara/dağlanmalara neden olabilir! Dağlanmalar ölüme yol açabilir!
- Bir pilin yutulduğunu veya başka bir şekilde vücuda girdiğini düşünüyorsanız, derhal bir doktora başvurun!
- Yeni ve kullanılmış pilleri ve açık bir pil bölmesini çocuklardan uzak tutun.
- Pil bölmesi güvenli bir şekilde kapanmıyorsa cihazı artık uzaktan kumanda üzerinden kullanmayın.

Yanıcı Soğutucu Akışkanlı Cihazlar için Güvenlik Uyarıları

- Cihazı sadece sürekli açık alevlerin (örn. açıkta kalan bir gazlı cihaz) veya diğer potansiyel ateşleme kaynaklarının (örn. açık bir elektrikli ısıtma cihazı) bulunmadığı odalarda kurun.
- Soğutucu akışkanın kokusuz olduğunu dikkate alın.
- Cihazı yalnızca ulusal kurulum yönetmeliklerine uygun olarak kurun.
- Yerel düzenlemelere dikkat edin.
- Gaz tesisatlarına ilişkin ulusal düzenlemelere uyun.
- Cihazı sadece alanı 4 m^{2}'den büyük olan bir odada kurun, çalıştırın ve depolayın.
- Cihazı mekanik hasar meydana gelmeyecek şekilde saklayın.
- Teknik verilerdeki maksimum soğutma maddesi dolum miktarına dikkat edin.
- Sürekli yağmur altında kullanıma uygun değildir.
- Servis çalışmaları yalnızca üretici talimatlarına göre yapılmalıdır. Bakım ve onarım çalışmaları için ek kişilerin desteği gerekliyse, yanıcı soğutucu akışkanlarla çalışma konusunda eğitimli kişi çalışmaları sürekli olarak denetlemelidir.
- Soğutma maddesi devresinin tamamı, bakım gerektirmeyen, hermetik olarak kapalı bir sistemdir ve yalnızca soğutma ve iklimlendirme tekniği konusunda uzman işletmeler veya üretici tarafından bakımı yapılabilir veya onarılabilir.

Amacına Uygun Kullanım

Cihazı sadece iç mekanlardaki oda havasını teknik verilere uygun olarak soğutmak, havalandırmak, nemini almak ve ısıtmak için kullanın.
Amacına uygun kullanım haricindeki diğer kullanımlar, hatalı kullanım olarak kabul edilir.

Makul Şekilde Öngörülebilir Yanlış Kullanım

- Cihazı ıslak zemine veya taşmış zemine kurmayın.
- Cihazın üzerine örneğin giysiler gibi nesneler koymayın.
- Cihazı açık havada kullanmayın.
- Cihazı asla suya daldırmayın.
- Cihaz üzerinde kendi başınıza yapısal değişiklikler, eklemeler veya tadilatlar yapmayın.
- Cihazı yüzme havuzlarının, küvetlerin ve duşların yakınında kullanmayın.

Personel Kalifikasyonu

Bu cihazı kullanan kişiler:

- talimatları, özellikle de Güvenlik bölümünü okumuş ve anlamış olmalıdır.

Muhafazanın açılmasını gerektiren bakım işleri, sadece soğutma ve iklimlendirme teknolojisi konusunda uzmanlaşmış firmalar veya üretici tarafından gerçekleştirilmelidir.

Cihaz üzerindeki güvenlik işaretleri ve levhalar

Not

Cihaz üzerindeki güvenlik işaretlerini, etiketleri veya etiketleri çıkarmayın. Tüm güvenlik işaretlerini, etiketleri ve etiketleri okunabilir durumda tutun.

Aşağıdaki güvenlik işaretleri ve levhalar cihazın üzerinde bulunmaktadır:

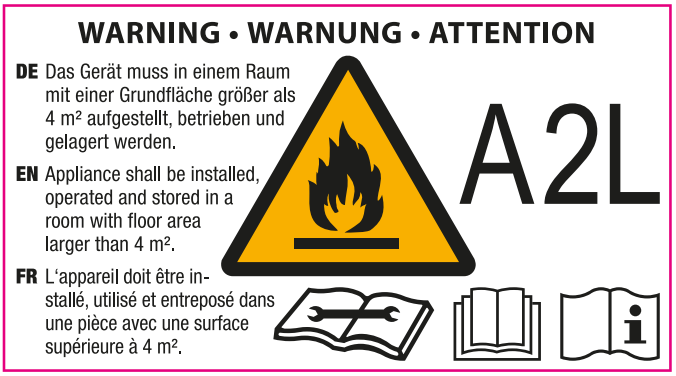

Kılavuza Uyun
Bu sembol, talimatların dikkate alınması gerektiğini işaret eder.

Onarım kılavuzuna uyun
Soğutucu akışkan devresindeki bertaraf, bakım ve onarım çalışmaları yalnızca üretici spesifikasyonlarına göre ve yeterlilik belgesine sahip kişiler tarafından yapılmalıdır. Uygun bir onarım kılavuzu, talep üzerine üreticiden temin edilebilir.



Kalan Tehlikeler

A2L **Tehlike**

Soğutucu Diflormetan (R32)!

H220 – Aşırı derecede yanıcı gaz.
H280 – Basınç altında gaz içerir; ısıtıldığında patlayabilir.
P210 – Isıdan, sıcak yüzeylerden, kıvılcımlardan, açık alevlerden ve diğer ateşleme kaynaklarından uzak tutun. Sigara içmeyin.
P377 – Dışarı sızan gaz yangını: Kaçağın tehlikesizce giderilebilmesine kadar söndürmeyin.
P403 – İyi havalandırılan bir yerde saklayın.

Elektrik gerilimine karşı uyarı

Elektrikli yapı parçaları üzerindeki çalışmalar yalnızca yetkili bir uzman işletme tarafından yapılmalıdır!

Elektrik gerilimine karşı uyarı

Cihaz üzerinde herhangi bir çalışma yapmadan önce elektrik fişini prizden çekin!
Fişi nemli veya ıslak ellerle dokunmayın.
Elektrik kablosunu elektrik prizinden elektrik fişinden tutarak çekin.

Elektrik gerilimine karşı uyarı

Elektrik çarpması tehlikesi! Cihazın suyla temas etmesi durumunda elektrik çarpması tehlikesi vardır! Bu cihazı küvet, duş veya yüzme havuzunun yakınında kullanmayın!

Elektrik gerilimine karşı uyarı

Elektrik çarpması tehlikesi! Cihazın suya karşı koruması yoktur. Elektrik çarpması tehlikesi vardır! İç üniteyi damlama, püskürtme veya akan suyun girebileceği alanlarda kullanmayın ve asla suya daldırmayın!

Not

Cihazı hava filtresi takılı olmadan çalıştırmayın! Hava filtresi olmadan cihazın iç kısmı çok fazla kirlenir, bu da performansı düşürebilir ve cihaza zarar verebilir.

Acil durumda davranış

1. Cihazı kapatın.
2. Fişi prizden çekerek cihazı elektrik şebekesinden ayırın. Bu sırada kabloyu değil, fişi tutun.
3. Arızalı bir cihazı tekrar elektrik şebekesine bağlamayın.

Cihaz fonksiyonlarıyla ile ilgili tanıtıcı ve temel bilgiler

Cihaz açıklaması

Cihaz, ortamı soğutmaya yarar. Ayrıca havayı filtreler ve nemini alır ve böylece hoş bir oda iklimi oluşturur. Ek olarak cihaz ısıtma olarak da kullanılabilir.

Cihaz, iç ünite ve dış üniteden oluşan iki ünite parçasına sahiptir. Bunlar bağlantı hattı kullanılarak birbirine bağlanır. Dış ünite bir pencereye takılır.

Cihaz, ortam havasının ısısını alarak havayı soğutur. Emilen ısı, esnek bağlantı borusu vasıtasıyla dış üniteye taşınır. Dış ünite, emilen ısıyı dış havaya verir. Soğutma modunda oluşan yoğuşma suyu, iç ünitede bulunan bir yoğuşma suyu pompası aracılığıyla dış üniteye taşınır ve eşanjörde buharlaşır.

Soğutma işletim türünde, kompresörün ürettiği güç tam olarak ihtiyaca göre ayarlanır ve böylece hedef sıcaklık minimum sıcaklık dalgalanmalarıyla düzenlenir.

*Havalandırma modu*nda cihaz, havayı soğutmadan sirküle etme imkanı sunar.

Nem alma çalışma türünde oda havasının nemi alınır.

*Isıtma modu*nda oda havası ısıtılır.

Cihaz tam otomatik olarak çalışır ve örneğin birçok başka seçenek sunar. cihaz, zamanlayıcı fonksiyonu üzerinden otomatik olarak zaman gecikmeli bir şekilde açılıp kapatılabilir.

Ayrıca cihaz, gece modu ve salınım fonksiyonuna sahiptir.

Cihazın kullanımı, iç ünitedeki kontrol paneli veya birlikte verilen kızılötesi uzaktan kumanda aracılığıyla gerçekleştirilir. Cihazın kullanımı ayrıca bir WiFi bağlantısı ve Trotec Assistent uygulaması üzerinden de mümkündür.

Dış ünite, her taraftan sıçrayan suya karşı korunmaktadır (IPX4).

İç ünitenin suya karşı koruması yoktur (IPX0).

Cihaz gösterimi

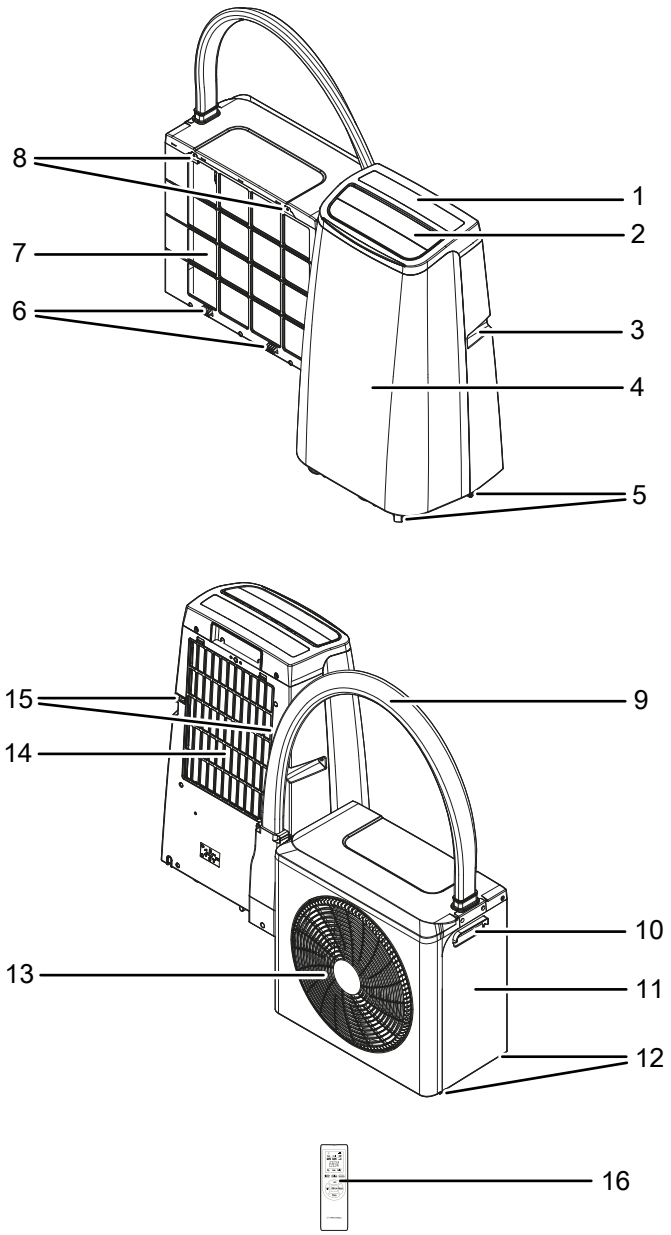

No.	Tanım
1	Kontrol paneli
2	Ayarlanabilir havalandırma kapaklarına sahip hava çıkışı
3	Taşıma sapı
4	İç ünite
5	Taşıma ruloları
6	Asma tertibatları
7	Hava girişi
8	Asma kancaları
9	Bağlantı hattı
10	Taşıma sapı
11	Dış ünite
12	Ayaklıklar

No.	Tanım
13	Hava çıkış deliği
14	Hava filtresi olan hava girişi
15	Kanca olukları
16	Uzaktan kumanda

Taşıma ve nakliye sırasında dikkat edilecek hususlar

Not

Cihazı uygunsuz şekilde saklar veya taşırsanız, cihaz hasar görebilir. Cihazın taşınması ve depolanması ile ilgili bilgilere uyun.

Nakliye

Yanıcı soğutma gazı içeren cihazlar için ek taşıma düzenlemeleri olabileceğini dikkate alın. Ekipmanın düzeni veya birlikte taşınmasına izin verilen maksimum cihaz parçası sayısı, geçerli taşıma düzenlemelerine göre belirlenir.

Cihaz, daha kolay taşınabilmesi için taşıma tekerlekleri ile donatılmıştır.

Cihaz, daha kolay taşınabilmesi için bir tutamak ile donatılmıştır.

Her nakliye işleminden **önce** aşağıdaki uyarılara dikkat edin:

- Fişi prizden çekerek cihazı elektrik şebekesinden ayırın. Bu sırada kabloyu değil, fişi tutun.
- Cihazdaki yoğuşma suyunu boşaltın.
- Elektrik kablosunu çekme ipi olarak kullanmayın.
- Cihazı sadece sağlam ve düz zeminlerde hareket ettirin.

Her taşıma işleminden **sonra** aşağıdaki uyarılara dikkat edin:

- Taşıma işleminden sonra cihazı dik olarak yerleştirin.
- Cihazı Montaj bölümünde açıklandığı gibi monte edin.
- Cihaz bakım sırasında 45°'den fazla eğildiyse, cihazı en az 12 saat bekletin, Bu süre zarfında yağlayıcı yağ kompresöre geri dönecektir. Cihazı sadece 12 saat sonra tekrar açın! Aksi takdirde kompresör hasar görebilir ve cihaz artık çalışmayabilir.

Depolama

Aşağıdaki hususlara her depolamadan **önce** dikkat edin:

- Cihazdaki yoğuşma suyunu boşaltın.
- Fişi prizden çekerek cihazı elektrik şebekesinden ayırın. Bu sırada kabloyu değil, fişi tutun.
- Cihazın içini kurutmak için cihazı *Havalandırma* modunda çalıştırmaya devam edin.
- Dış ünitenin kancalarını (8) iç ünitenin kanca yuvalarına (15) takarak dış üniteyi iç üniteye sabitleyin.

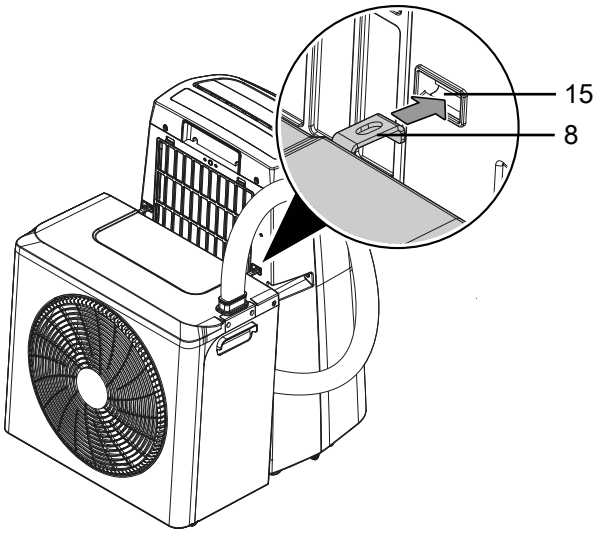

Cihaz kullanılmadığında aşağıdaki depolama koşullarına uyun:

- Kirlenmeyi önlemek için iç ve dış üniteleri yalnızca iç mekanlarda saklayın. Bunun için dış üniteyi sökün.
- Cihazı sadece sürekli açık alevlerin (örn. bir gazlı cihaz) veya diğer potansiyel ateşleme kaynaklarının (örn. açık elektrikli ısıtıcılar, sıcak yüzeyler) bulunmadığı odalarda saklayın.
- Cihazı sadece 4 m²'den daha büyük bir alana sahip bir odada saklayın.
- Cihazı kuru bir şekilde ve dondan ve ısıdan korunmuş olarak saklayın.
- Cihazı dik konumda, tozdan ve doğrudan güneş ışığından korunan bir yerde saklayın.
- Gerekirse cihazı nüfuz eden toza karşı bir örtü ile koruyun.
- Cihazda hasar oluşmasını önlemek için cihazın üzerine başka cihazlar veya nesneler koymayın.
- Pilleri uzaktan kumandadan çıkarın.

Montaj ve devreye alma

Paket içeriği

- 1 x Cihaz
- 1 x Dış ünite montaj braketi
- 2 x Montaj aparatı için yıldız vida
- 1 x Pencere contası
- 1 x Pencere contası için cırt cırtlı bant
- 1 x Yoğuşma suyu tahliye hortumu
- 1 x Yoğuşma suyu hortumunu sabitlemek için kelepçe
- 1 x Güvenlik zincirli sabitleme tokası
- 1 x Bağlantı hattı için ısı koruma kılıfı
- 1 x Uzaktan kumanda (pilsiz)
- 1 x Kılavuz

Cihazı ambalajından çıkarma

Uyarı

Ambalaj malzemesi nedeniyle çocuklar için boğulma tehlikesi vardır! Ambalaj folyolarını ve parçalarını çocuklardan uzak tutun. Boğulma nedeniyle hayati tehlike vardır.

1. Kutuyu açın ve cihazı çıkarın.
2. Ambalajı cihazdan tamamen çıkarın.
3. Elektrik kablosunu tamamen çözün. Elektrik kablosunun hasar görmediğinden emin olun ve açarken hasar vermeyin.

Montaj

Uyarı

Bağlantı hattı dış ünite ile iç ünite arasına monte edilmiştir ve asla ayrılmamalıdır. Aksi takdirde soğutucu akışkan sızabilir. Soğutucu akışkan kolayca yanıcıdır ve ısındığında patlayabilir. Bağlantı hattını asla ayırmayın! Bağlantı hattı ile ilgili sorularınız için bir soğutma ve iklimlendirme teknolojisi uzman firmasına veya üreticiye başvurun.

Not

Hava durumuna bağlı olarak dış ünitenin yoğuşma suyu tahliyesinden yoğuşma suyu akabilir. Bu normal bir süreçtir. Dış ünitenin montaj yerini, sızan su nedeniyle hiçbir hasar oluşmayacak şekilde seçin veya bağlantıyı bir gidere bağlayın.

Not

Cihaz düz ve boş bir yere kurulmalıdır. Hava akışının engellenmediğinden emin olun. Tüm yanlardan en az 50 cm mesafe bırakın.

İç ve dış üniteler bağlantı hattı aracılığıyla zaten birbirine bağlıdır. Pencereye sabitleme ve asma için montaj braketi dış üniteye monte edilmelidir.

✓ Cihaz kapalıdır ve elektrik bağlantısı kesilmiştir.

1. İç ve dış ünite arasındaki bağlantı hattının düzgün bağlı olup olmadığını kontrol edin. Bağlantı hattı bükülmüş veya döndürülmüş olmamalıdır.
2. Isı koruma kılıfını (17) bağlantı hattının etrafına sarın.

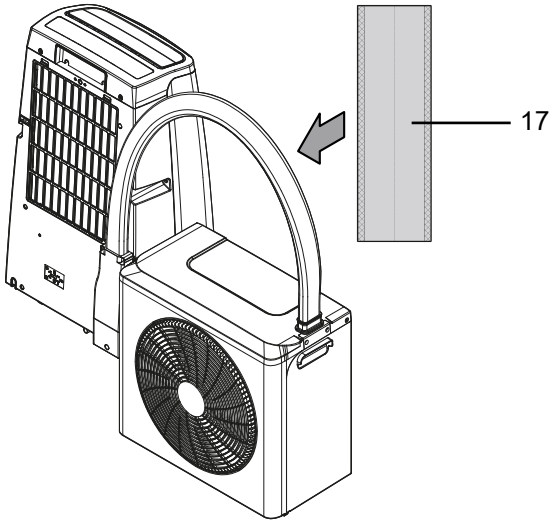

3. Cırt cırtlı bandı pencere kasasına ve pencereye yapıştırın.

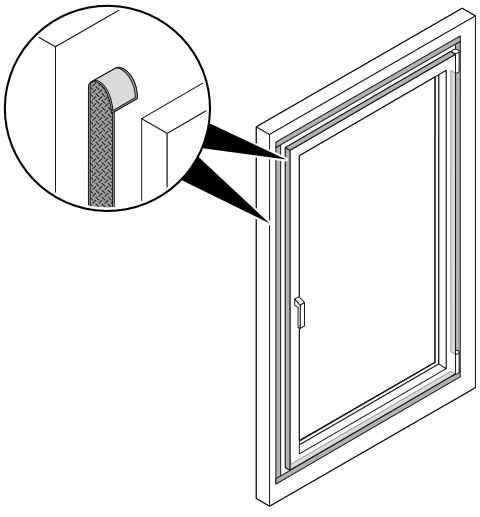

4. Pencere contasını pencere çerçevesindeki cırt cırt bandına yapıştırın. Pencere contasının fermuarını açın ve pencere contasının diğer tarafını penceredeki cırt cırt bandına yapıştırın.

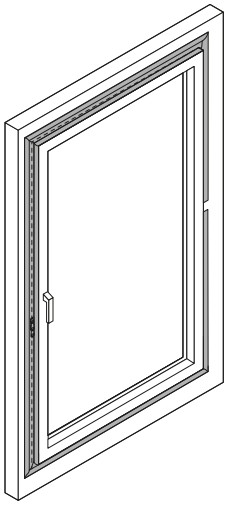

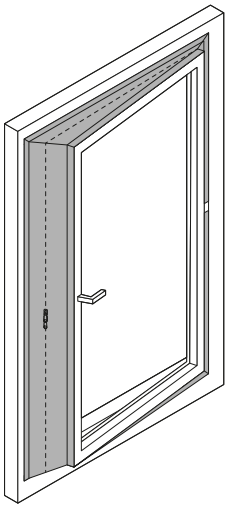

5. Montaj braketini (18) pencereye asın.

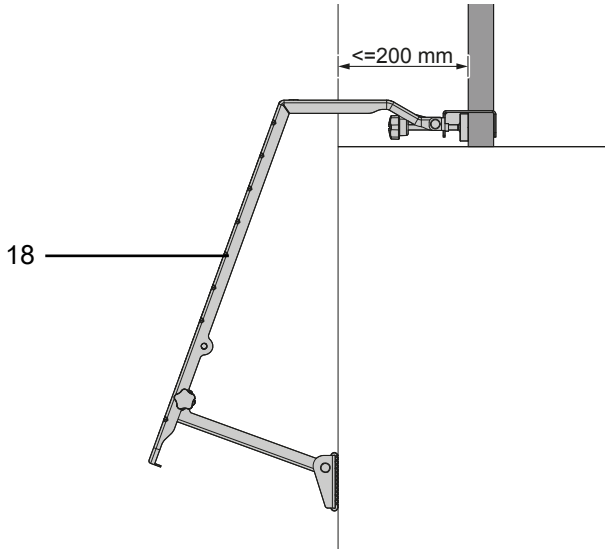

6. Montaj braketinin (18) üst kısmındaki yıldız tutma vidalarını (20) sıkın.

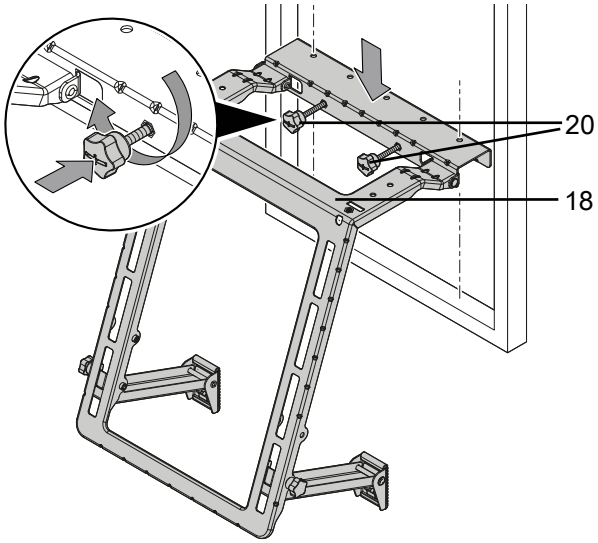

7. Dış ünitenin takma aparatlarını (6) montaj braketine sabitleyin ve dış ünitenin kancalarını (8) montaj braketinin kanca yuvalarına (19) takın.

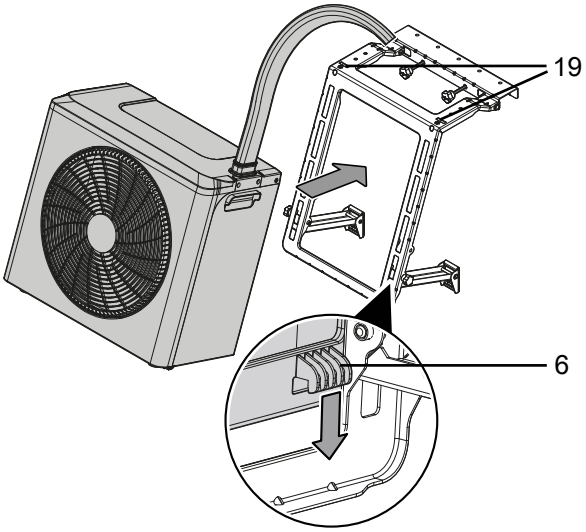

8. Montaj braketinin alt kısmındaki yıldız tutma vidalarını sıkın.

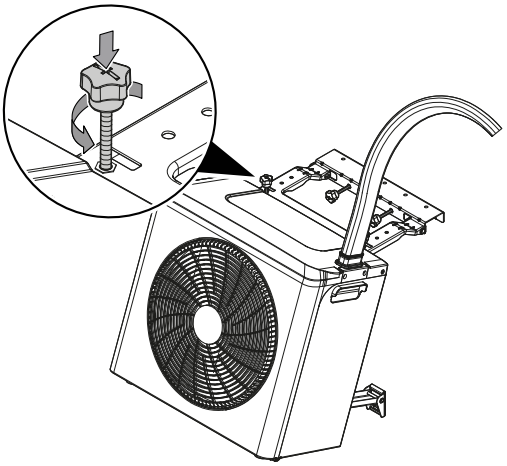

9. Pencerenin mümkün olduğunca kapalı kalmasını sağlamak için sabitleme tokasını güvenlik zinciriyle (21) pencereye ve pencere çerçevesine takın. Bunun için sabitleme tokasının taban alanlarını pencereye ve pencere çerçevesine yapıştırın. Sabitleme tokasının taban alanlarını birbirine çok uzak olmayacak şekilde sabitlediğinizden emin olun.

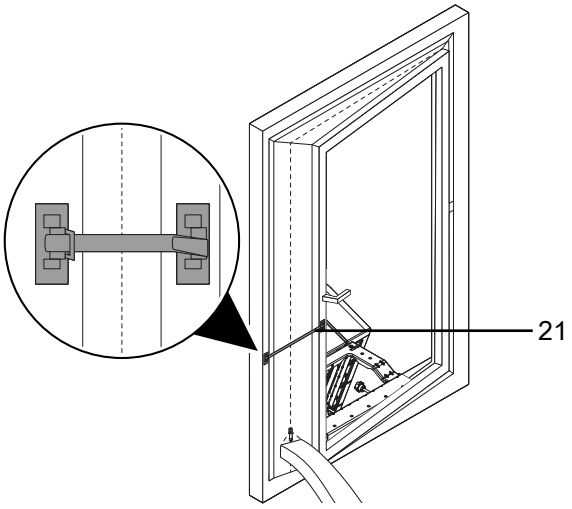

Kondens suyu tahliye hortumunu bağlayın:

Cihazı uzun süre kullanırsanız veya tankı sürekli boşaltmak istemiyorsanız, yoğuşma suyu tahliyesine bir yoğuşma suyu tahliye hortumu bağlama imkanı vardır. Soğutma ve nem alma çalışma modlarında *Cool* (22) yoğuşma suyu tahliyesini kullanın. Isıtma çalışma modunda ise *Heat* (23) yoğuşma suyu tahliyesini kullanın.

- ✓ Cihaz kapalı.
- ✓ Cihazın elektrik bağlantısı kesilmiştir.

1. Yoğuşma suyunu boşaltmak için cihazı dikkatlice uygun bir yere taşıyın veya yuvarlayın (örn. bir gidere) veya yoğuşma suyu tahliyesinin altına uygun bir toplama kabı yerleştirin.
2. Yoğuşma suyu tahliye hortumunu *Cool* (22) veya *Heat* (23) yoğuşma suyu tahliyesine bağlayın.

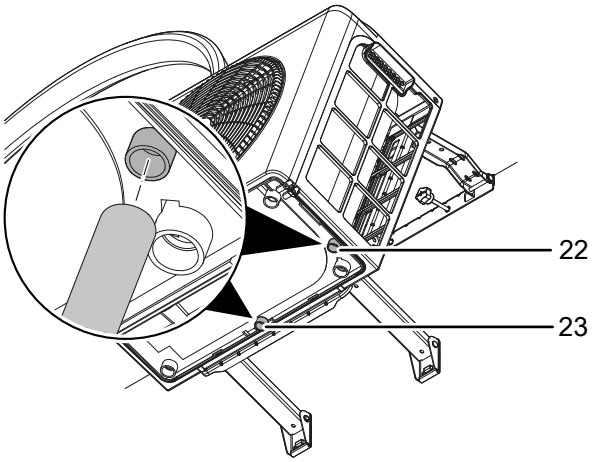

3. Hortumun diğer ucunu şuraya yönlendirin: uygun bir gidere (örn. bir su giderine veya yeterince büyük bir toplama kabına). Yoğuşma suyu tahliye hortumu bükülmemeli ve yoğuşma suyunun akabilmesi için gidere doğru yokuş yukarı eğim göstermemelidir, aksi takdirde yoğuşma suyu akamaz.

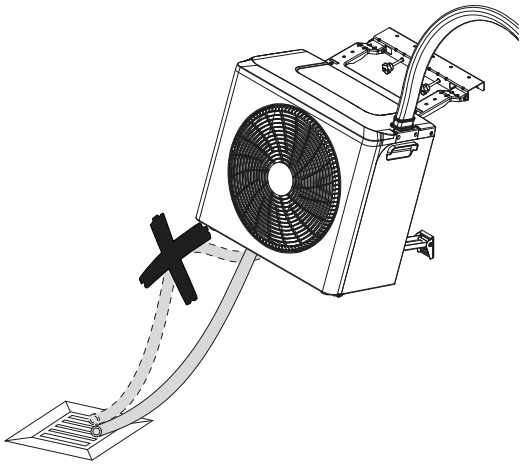

Hava filtresini yerleştirin

Not

Cihazı hava filtresi takılı olmadan çalıştırmayın! Hava filtresi olmadan cihazın iç kısmı çok fazla kirlenir, bu da performansı düşürebilir ve cihaza zarar verebilir.

- Açmadan önce hava filtresinin takılı olduğundan emin olun.

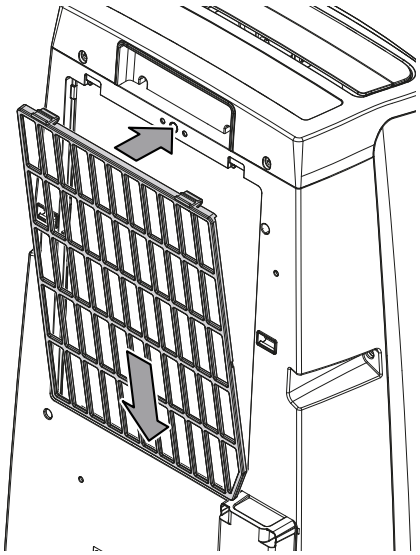

Bağlantı veya montaj

Çalışma sırasında, Teknik Veriler bölümüne göre nesnelere olan minimum mesafelere uyun.

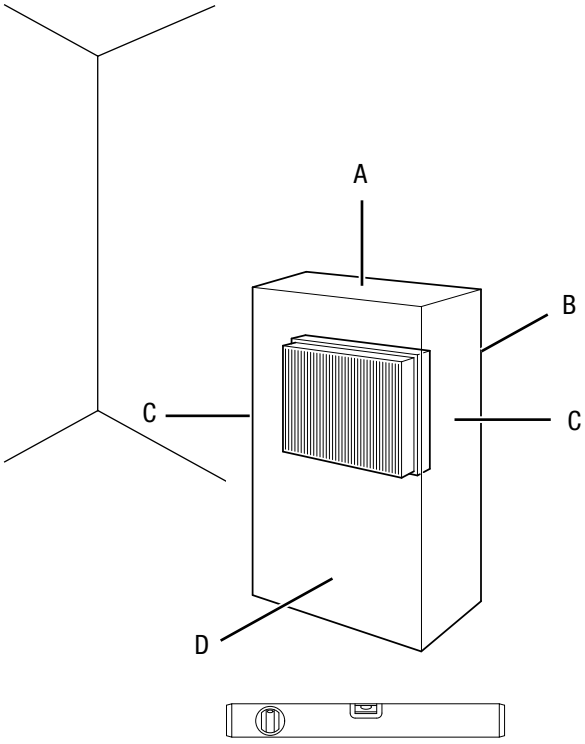

- Cihazı tekrar çalıştırmadan önce elektrik kablosunun durumunu kontrol edin. Kusursuz durumda olduğundan şüphe duyuyorsanız, Müşteri Hizmetlerini arayın .
- Güç kablosunun ve diğer elektrik kablolarının döşenmesinde takılma noktalarından kaçının. Kablo köprüleri kullanın.
- Kablo uzatmalarının tamamen açıldığından veya sarıldığından emin olun.
- Hava giriş ve çıkışlarının açık olduğundan emin olun.
- Perdelerin veya diğer nesnelerin hava akışını engellemediğinden emin olun.
- Bağlantı hattı sıkışmış veya bükülmüş olmamalıdır.
- Bağlantı hattına herhangi bir çekme veya başka bir mekanik kuvvet uygulanmamalıdır.
- Boru yalıtımı ve koruyucu kılıf hasar görmemiş olmalıdır.

Elektrik kablosunu bağlayın

- Fişi usulüne uygun olarak sigortalı bir prize takın.

Kullanım

Kontrol paneli

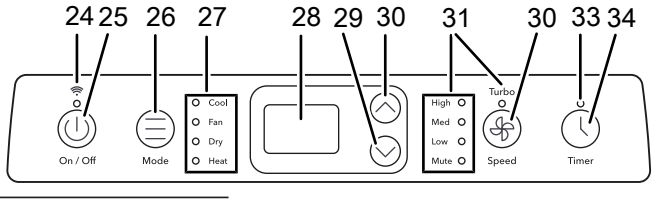

No.	Tanım	Anlamı
24	LED *WiFi*	WiFi etkinleştirildiğinde yanar
25	Tuş *Açık/Kapalı*	Cihazı açın veya bekleme moduna alın
26	Mod *Düğmesi*	Çalışma modunu seçin
27	Çalışma modu LED'leri	Seçilen çalışma modunun göstergesi: Cool = *Soğutma* Fan = *Havalandırma* Dry = *Nem Alma* Isıtma = *Isıtma modu*
28	Segment göstergesi	Mevcut oda sıcaklığının görüntülenmesi şu çalışma tiplerinde: *Nem alma* ve *Havalandırma* Hedef sıcaklığın şu çalışma tiplerinde görüntülenmesi şu çalışma tiplerinde: *Soğutma* ve *Isıtma modu* ve gece modunda Zamanlayıcı programlama sırasında saat sayısının görüntülenmesi Hata kodlarının görüntülenmesi, bkz. Hata ve Arızalar bölümü
29	Tuş *Aşağı*	Soğutma ve ısıtma için hedef sıcaklığın (16 °C ila 30 °C) azaltılması azaltılması Zamanlayıcı programlamasında saat sayısının azaltılması
30	Tuş *Yukarı*	Soğutma ve ısıtma için hedef sıcaklığın (16 °C ila 30 °C) artırılması artırılması Zamanlayıcı programlamasında saat sayısının artırılması
31	LED'ler Fan hızı	Seçilen fan hızının görüntülenmesi: Turbo = maksimum fan hızı Yüksek = yüksek fan hızı Orta = orta fan hızı Düşük = düşük fan hızı Sessiz = en düşük fan hızı

No.	Tanım	Anlamı
30	Hız *Düğmesi*	Fan hızını ayarlama
33	LED *Timer*	Zamanlayıcı etkinleştirildiğinde yanar
34	Zamanlayıcı *Düğmesi*	Zamanlayıcı fonksiyonunu açma veya kapatma

Uzaktan kumanda

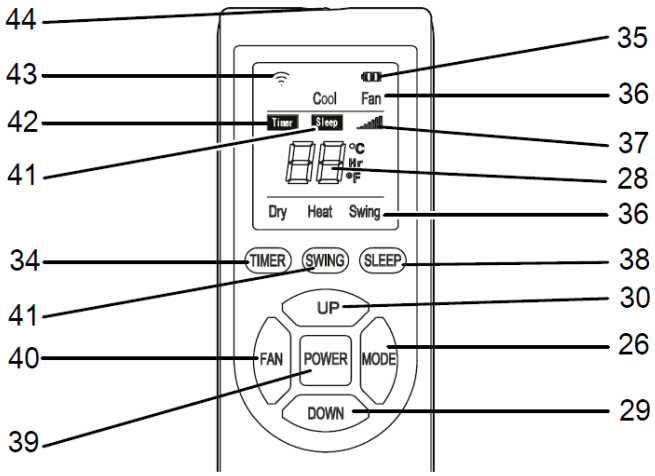

No.	Tanım	Anlamı
35	Ekran *Pil*	Uzaktan kumanda pillerinin şarj durumu
36	Ekran *Çalışma modu*	Soğutma = *Soğutma* Fan = *Havalandırma* Kurutma = *Nem alma* Isıtma = *Isıtma modu* Swing = Swing fonksiyonu
37	Ekran *Fan hızı*	Maksimum fan hızı= Yüksek fan hızı = Orta fan hızı = Düşük fan hızı = En düşük fan hızı=
28	Segment göstergesi	Mevcut oda sıcaklığının görüntülenmesi şu çalışma tiplerinde *Nem alma* ve *Havalandırma* Hedef sıcaklığın şu çalışma tiplerinde görüntülenmesi Şu çalışma tiplerinde *Soğutmae* ve *Isıtma modu* ve gece modunda Zamanlayıcı programlama sırasında saat sayısının görüntülenmesi Hata kodlarının görüntülenmesi, bkz. bölüm Hata ve Arızalar
38	Tuş *Sessiz*	*Gece modunus* açma veya kapatma

No.	Tanım	Anlamı
30	Tuş *Yukarı*	Soğutma ve ısıtma için hedef sıcaklığın (16 °C ila 30 °C) artırılması artırılması Zamanlayıcı programlamasında saat sayısının artırılması
26	Tuş *Mod*	Çalışma modunu seçin: *Soğutma* *Havalandırma* *Nem alma* *Isıtma modu*
29	Tuş *Aşağı*	Soğutma ve ısıtma için hedef sıcaklığın (16 °C ila 30 °C) azaltılması azaltılması Zamanlayıcı programlamasında saat sayısının azaltılması
39	Tuş *Güç*	Cihazı açın veya bekleme moduna alın
40	Tuş *Fan*	Fan hızını ayarlama
41	Tuş *Swing*	Swing fonksiyonunu açma veya kapatma
34	Tuş *Zamanlayıcı*	Zamanlayıcı fonksiyonunu açma veya kapatma
41	Ekran *Sessiz*	Gece modu etkin
42	Ekran *Zamanlayıcı*	Timer etkin
43	Ekran *WiFi*	WLAN bağlantısı etkin
44	Verici/ Alıcı Uzaktan kumanda	Cihaz ve uzaktan kumanda arasındaki iletişim

Elektrik gerilimine karşı uyarı

Elektrik çarpması tehlikesi!
İç ünitenin suya karşı koruması yoktur (IPX0).

Elektrik çarpması tehlikesi vardır! İç üniteyi damlama, püskürtme veya jet suyu girebilecekleri alanlarda kullanmayın ve asla suya daldırmayın!

Dış ünite, her yönden gelen su sıçramalarına karşı korumalıdır (IPX4).
Basınçlı suya karşı korumalı değildir.
Dış üniteyi jet suyun girebileceği alanlarda kullanmayın ve asla suya daldırmayın!

Cihazı açın

1. Cihazı, devreye alma bölümünde açıklandığı gibi işletime hazır şekilde monte ettikten sonra açabilirsiniz.
2. Cihazı açmak için kontrol panelindeki *On/Off* (25) tuşuna veya uzaktan kumandadaki *Power* (39) tuşuna basın.
   ⇨ Cihaz açılır. Cihaz soğutma modunda başlar. *Soğutma*
   ⇨ İşletim türü *LED'i* (27) *Cool* yanar.
   ⇨ Ayarlanan fan hızını LED *Fan hızı* ((31) veya ekran *Fan hızı* ((37) gösterir.
3. İstenen çalışma modunu seçin.

Çalışma türlerini ayarlayın

Cihaz aşağıdaki çalışma türlerine sahiptir:

- Soğutma
- Havalandırma
- Nem alma
- Isıtma modu

Bilgi
Bir ayar yapıldığında her seferinde bir sinyal sesi duyulur.

Soğutma

Soğutma işletim türünde, oda istenen hedef sıcaklığa kadar soğutulur.

1. LED *Çalışma modu* (27) *Soğutma* veya ekran *Çalışma modu* (36) *Soğutma* yanana kadar çalıştırma paneli üzerindeki *Mode* (26) tuşuna tekrar tekrar basın.
2. İstenen hedef sıcaklığı ayarlamak için U*p* (30) veya *Down* (29) tuşuna basın. Sıcaklık 1 °C'lik adımlarla 16 °C ile 30 °C arasında ayarlanabilir .
   ⇨ Segment göstergesinde (28) istenen hedef sıcaklık görüntülenir.
3. İstenen fan hızını ayarlamak için S*peed* (30) tuşuna veya *Fan* (40) tuşuna basın.
   ⇨ Seçilen fan hızı için LED *Fan hızı* ((31) veya ekran *Fan hızı* ((37) yanar.

Havalandırma

Havalandırma işletim türünde oda havası sirküle edilir ve soğutma veya nem alma gerçekleşmez.

1. LED *Çalışma modu* (27) *Fan* veya ekran *Çalışma modu* (36) *Fan* yanana kadar çalıştırma paneli üzerindeki *Mode* (26) tuşuna tekrar tekrar basın.
   ⇨ Havalandırma *işletim türü ayarlanmıştır.*
   ⇨ Segment göstergesinde (28) mevcut oda sıcaklığı görüntülenir. Hedef sıcaklık ayarlanamaz.
2. İstenen fan hızını ayarlamak için S*peed* (30) veya *Fan* (40) tuşuna basın.
   ⇨ F*an hızı LED'i (*31) veya seçilen fan hızı göstergesi (37) *yanar.*

Nem alma

Nem almae modunda odadaki hava nemi azaltılır.

1. *Mode* (26) tuşuna, LED *Çalışma modu* (27) *Dry* veya *Çalışma modu* (36) *Dry* yanana kadar tekrar tekrar basın.
   ⇨ *Nem alma* çalışma modu ayarlandı.
   ⇨ Dört yollu vana, *Nem alma* çalışma modunda kapalıdır.
   ⇨ İç ünite, oda havasındaki nemi alır; bu nem, yoğuşma suyu pompası tarafından dış üniteye taşınır.
2. İstenen hedef sıcaklığı ayarlamak için *Up*(30) veya *Down* (29) tuşuna basın. Sıcaklık 1 °C'lik adımlarla 16 °C ile 30 °C arasında ayarlanabilir .
   ⇨ Segment göstergesinde (28) istenen hedef sıcaklık görüntülenir.
3. İstenen fan hızını ayarlamak için S*peed* (30) veya *Fan* (40) tuşuna basın.
   ⇨ F*an hızı LED'i (*31) veya seçilen fan hızı göstergesi (37) *yanar.*

Isıtma modu

Isıtma modundaa oda, istenen hedef sıcaklığa kadar ısıtılır.

1. LED *Çalışma modu* ((27) *Isıtma* veya ekran *Çalışma modu* ((36) *Isıtma* yanana kadar çalıştırma paneli üzerindeki *Mode* (26) tuşuna tekrar tekrar basın.
   ⇨ *Isıtma modu* ayarlandı.
2. İstenen hedef sıcaklığı ayarlamak için U*p* (30) veya *Down* (29) tuşuna basın. Sıcaklık 1 °C'lik adımlarla 16 °C ile 30 °C arasında ayarlanabilir .
   ⇨ Segment göstergesinde (28) istenen hedef sıcaklık görüntülenir.
3. İstenen fan hızını ayarlamak için S*peed* (30) veya *Fan* (40) tuşuna basın.
   ⇨ F*an hızı LED'i (*31) veya seçilen fan hızı göstergesi (37) *yanar.*

Zamanlayıcıyı ayarlayın

Zamanlayıcı işlevi, ayarlanan süre dolduğunda cihazı açar veya kapatır.

Süre 1 saatlik adımlarla (1 saat ila 24 saat) ayarlanabilir.

✓ **Otomatik açma: Cihaz bekleme modundadır:**
✓ **Otomatik kapatma:** Cihaz açık.

1. *Timer* (34) tuşuna, LED *Timer* (33) yanana kadar 3 saniye boyunca basın.
   ⇨ Gösterge ekranında 1 sayısı (1 saat için) görüntülenir.
2. *Up* (30) ve *Down* (29) tuşları ile istenen saat sayısını ayarlayın.
   ⇨ Segment göstergesinde (28) otomatik olarak açılmaya veya kapanmaya kalan süre gösterilir.
   ⇨ Timer istenen saat sayısına ayarlanmıştır.
   ⇨ Timer *LED'i* (33) veya Timer *göstergesi* (42), zamanlayıcı aktif olduğu sürece yanar.
   ⇨ Cihaz, belirlenen süre geçtikten sonra açılır veya kapanır.
   ⇨ Saat sayısı 0 olarak ayarlanması zamanlayıcı fonksiyonunu kapatır.
   ⇨ Güç kaynağından ayrılma, otomatik açılma veya kapanma ayarlarını siler.

Gece modu

Gece modu, soğutma ve ısıtma modlarında etkinleştirilebilir. *Soğutma Isıtma*

Gece modunun aşağıdaki ayarları vardır:

- Ön ayarlı sıcaklık 1 saat sonra 1 °C artar (Soğutma modu) veya azalır (Isıtma modu). *Soğutma Isıtma* Daha sonra, cihaz otomatik olarak kapanmadan önce sıcaklık 8 saat boyunca korunur. Kapatma süresinin ayarlanması mümkün değildir .
- Fan hızı en düşük seviyeye önceden ayarlanmıştır ve değiştirilemez.

Gece Modunu etkinleştirmek için aşağıdakileri yapın:

1. Soğutma veya ısıtma modunu seçin. *Soğutma Isıtma*
2. Uzaktan kumandadaki *Sleep* (38) tuşuna veya kontrol panelindeki *Timer* (34) tuşuna ve *Speed* (30) tuşuna aynı anda basın.
   ⇨ Segment göstergesinde (28) *SL* görüntülenir.
   ⇨ En düşük fan hızı için LED *Fan hızı* ((31) veya ekran *Fan hızı* ((37) yanar.

Swing fonksiyonu

Swing fonksiyonu gerektiğinde tüm işletim türlerinde etkinleştirilebilir.

Swing fonksiyonu yardımıyla iç ünitenin hava çıkışındaki klapeler(2) otomatik olarak hareket ettirilir ve böylece sürekli hava sirkülasyonu sağlanır.

1. Swing fonksiyonunu açmak için uzaktan kumandadaki *Swing* (41) tuşuna veya kontrol panelindeki *Up* (30) tuşuna ve *Down* (29) tuşuna aynı anda basın.
   ⇨ Havalandırma kapakları sürekli olarak yukarı ve aşağı hareket eder.
2. Havalandırma klapelerini belirli bir pozisyonda durdurmak veya Swing fonksiyonunu kapatmak için uzaktan kumandadaki *Swing* (41) tuşuna tekrar veya kontrol panelindeki *Up* (30) tuşuna ve *Down* (29) tuşuna aynı anda basın.

WiFi ile kullanım
Trotec Assistent uygulaması



Tüm ayarlar Trotec Assistent uygulaması üzerinden de yapılabilir. Uygulama üzerinden yapılan Timer fonksiyonlarının ayarları ayrıca cihazın kontrol panelinde görüntülenmez.

Cihazla birlikte kullanacağınız uç cihazınıza Trotec Assistent uygulamasını kurun.

Bilgi
Uygulamanın bazı fonksiyonları konumunuza ve aktif bir internet bağlantısına erişim gerektirir.

Uygulama Google Play ve Apple App-Store'da ve aşağıdaki bağlantı üzerinden edinilebilir:

https://hub.trotec.com/?id=45093

WiFi bağlantısı

WiFi bağlantısı kurmak için aşağıdakileri yapın:

✓ Cihaz bekleme Modunda.

1. Trotec Assistent Uygulamasını indirin ve bir akıllı telefonda açın.
2. Sağ üstteki + işaretine basarak Cihaz Ekle öğesini seçin. *Cihaz Ekle*
3. *Büyük ev aletlerini* ve altındaki *klima cihazını (Wi-Fi)* seçin.
4. Cihazın kumanda panelindeki *Speed* (30) tuşuna yakl. 3 saniye boyunca basın.
   ⇨ *WiFi* (24) LED yanar.
5. Cihazın kontrol panelindeki *Speed* (30) tuşuna tekrar yaklaşık 3 saniye boyunca basın.
   ⇨ *WiFi* (24) LED'i saniyede yaklaşık iki kez yanıp söner.
   ⇨ Cihaz *Quick-Connect* modundadır.
6. Akıllı telefondaki uygulama talimatlarını izleyin.
   ⇨ *WiFi* (24) LED'i sürekli yandığında bağlantı kurulmuş olur.

Bilgi
Bir Wi-Fi bağlantısı kesintisi durumunda, cihaz otomatik olarak ağa yeniden bağlanmayabilir. Bu durumda bağlantıyı *Speed* (30) tuşu ile tekrar kurun.

Devre dışı bırakma

Elektrik gerilimine karşı uyarı
Fişe nemli veya ıslak ellerle dokunmayın.
Çalışan cihazı asla güç kablosunu çekerek kapatmayın.

1. Kontrol panelindeki *On/Off* (25) tuşuna veya uzaktan kumandadaki *Power* (39) tuşuna basarak cihazı bekleme (Standby) moduna alın .
2. Fişi prizden çekerek cihazı elektrik şebekesinden ayırın. Bu sırada kabloyu değil, fişi tutun.
3. Yoğuşma suyu tahliyesinden (Soğuk ((22) veya kapatma kapağını ve lastik tapayı çıkarın.
4. Cihazı, Kullanıcının kendi yapabileceği bakım, onarım veya ürünün temizliğine ilişkin bilgiler bölümüne göre temizleyin.
5. Cihazı Depolama bölümüne göre saklayın.

Hatalar ve arızalar

Cihaz, üretim sırasında kusursuz çalışma açısından birçok kez kontrol edilmiştir. Yine de arızalar meydana gelirse, cihazı aşağıdaki listeye göre kontrol edin .

> **Not**
> Tüm bakım ve onarım çalışmalarından sonra en az 3 dakika bekleyin. Cihazı ancak daha sonra tekrar açın.

Cihaz çalışmıyor:

- Şebeke bağlantısını kontrol edin.
- Şebeke kablosunu ve fişini hasar açısından kontrol edin. Herhangi bir hasar tespit ederseniz, cihazı tekrar çalıştırmayı denemeyin.Bu cihazın elektrik kablosu hasar görmüş ise, tehlikeleri önlemek için üretici, üreticinin müşteri hizmetleri veya benzer nitelikteki bir kişi tarafından değiştirilmelidir .
- Bina tarafından sağlanan şebeke korumasını kontrol edin.
- Teknik Ek bölümündeki çalışma sıcaklığına dikkat edin.
- Cihaz çalışmıyorsa, bir uzman veya üretici tarafından elektrik kontrolü yaptırın .

Cihaz soğutma yapmıyor veya azaltılmış soğutma gücüyle çalışıyor:

- *Soğutma* çalışma modunun ayarlı olup olmadığını kontrol edin.
- Hava çıkışındaki kapağın konumunu kontrol edin (1). Hava çıkışındaki kapak (2) olabildiğince açık olmalıdır.
- Hava filtresini veya filtrelerini kirlenmeye karşı kontrol edin. Gerektiğinde hava filtresini/filtrelerini temizleyin veya değiştirin.
- Duvarlara ve nesnelere olan minimum mesafeyi kontrol edin. Gerekirse cihazı daha uzağa yerleştirin.
- Cihazdaki sıcaklık ayarlarını kontrol edin. Ayarlanan sıcaklık oda sıcaklığının üzerindeyse, bu sıcaklığı düşürün.

Cihaz sesli çalışıyor veya titriyor:

- Cihazın dik ve dengeli bir şekilde kurulup kurulmadığını kontrol edin.

Yoğuşma suyu akıyor:

- Cihazı sızıntılara karşı kontrol edin.

Kompresör çalışmıyor:

- Kompresörün aşırı ısınma korumasının devreye girip girmediğini kontrol edin. Cihazı elektrik şebekesinden ayırın ve tekrar elektrik şebekesine bağlamadan önce yaklaşık 10 dakika soğumasını bekleyin.
- Kompresör, dahili bir doğrudan yeniden başlatma koruması olduğu için 3 dakika gecikmeli olarak çalışmaya başlayabilir.

Cihaz çok ısınıyor, sesli çalışıyor veya güç kaybediyor:

- Hava girişini ve hava filtresini kirlenmeye karşı kontrol edin. Dış kirlenmeleri giderin.
- Cihazı dıştan kirlenmeye karşı kontrol edin (bkz. Bakım bölümü). Kirlenmiş cihazın iç kısmını bir soğutma ve iklimlendirme uzmanına veya üreticiye temizletin.

Cihaz kızılötesi uzaktan kumandaya tepki vermiyor:

- Uzaktan kumandanın cihaza olan mesafesinin çok fazla olup olmadığını kontrol edin ve gerekirse mesafeyi azaltın .
- Cihaz ve uzaktan kumanda arasında mobilya veya duvar gibi herhangi bir engel bulunmadığından emin olun . Cihaz ve uzaktan kumanda arasında görüş hattı olduğundan emin olun.

Kontrollerden sonra cihaz düzgün çalışmıyor:

Müşteri hizmetleri ile iletişime geçin. Gerekirse cihazı bir soğutma ve iklimlendirme teknik servisine veya üreticiye onarıma götürün.

Cihaz sesli çalışıyor veya titriyor:

- Cihazın dik ve dengeli bir şekilde kurulup kurulmadığını kontrol edin.
- Montaj braketinin sağlam olup olmadığını kontrol edin ve cihazın sabitleme vidalarını sıkın.

Yoğuşma suyu akıyor:

- Cihazı sızıntılara karşı kontrol edin.
- İç üniteyi yatay ve sağlam bir yüzeye dik ve dengeli bir şekilde yerleştirin.

Çalışma sırasında koku oluşuyor:

- Cihazı hemen kapatın ve üreticiye başvurun.

Hata kodları

Segment göstergesinde (28) aşağıdaki hata mesajları görüntülenebilir. Hata mesajını belirterek üreticiye başvurun.

Hata kodu	Neden
F1	kompresörün IPM sürücü hatası
F2	PFC/IPM hatası
F3	anormal kompresör başlatma
F4	Kompresör çalışma hatası (Pozisyon dışı basınç)
F5	Konum algılama devresi arızası
FA	Faz akımı aşırı akım koruması
P2	DC bara voltajı aşırı gerilim ve düşük gerilim koruması
E4	İç ve dış ortamda iletişim hatası
F6	Ana kontrol kartı ve sürücü kartı arasında iletişim hatası
P3	AC giriş voltajı koruması
P4	AC aşırı akım koruması
P5	AC aşırı gerilim ve düşük gerilim koruması
F7	Dış ortam paneli sensörü arızası (ayrılmıştır)
F8	Geri dönüş havası sensörü arızası (ayrılmıştır)
E0	Egzoz sensörü arızası
E6	Dış sensör arızası (ayrılmıştır)
E7	Dış DC fan arızası
FE	Dış aydınlatma arızası
PA	Gidiş havası sensörünün anormal sıcaklık koruması
P1	Kompresörün üst kısmında yüksek sıcaklık koruması
PE	Anormal soğutucu akışkan sirkülasyonu
PH	Egzoz sıcaklığı koruması
PC	Dış bobin aşırı yük koruması (ayrılmıştır)
E3	İç mekan DC fanının hatalı geri bildirimi
P6	İç mekan ısı eşanjörü için aşırı yük koruması
P7	İç mekan ısı eşanjörü için donma koruması
E2	İç mekan bobininin sensörünün arızası
E1	İç mekan ortam sıcaklığı sensörünün arızası
P8	İç ünitenin sıfır geçiş algılamasında hata
EE	İç mekan EE arızası
E5	Su motoru geri besleme hatası
E8	Soğutma fanının hatalı geri bildirimi
FL	Tam su koruması
EA	Dört yollu valf ters çevirme hatası
Eb	Sistem hatası

Kullanıcının kendi yapabileceği bakım, onarım veya ürünün temizliğine ilişkin bilgiler

Periyodik bakım ile ilgili bilgiler

Bakım ve temizlik aralığı	her kullanımdan önce	Gerekti-ğinde	En az 2 haftada bir	En az 4 haftada bir	En az 6 ayda bir	En az yılda bir
Hava giriş ve çıkış açıklıklarını kirlenme ve yabancı cisimler açısından kontrol edin, gerekirse temizleyin	X			X		
Dış temizlik		X				X
Cihazın iç kısmını kirlenme açısından görsel olarak kontrol edin		X				X
Hava filtresini kirlenme ve yabancı cisimler açısından kontrol edin, gerekirse temizleyin veya değiştirin	X		X			
Hava filtresini değiştirin					X	
Hasar açısından kontrol edin	X					
Sabitleme vidalarını kontrol edin		X				X
Test çalıştırması						X
Kondens suyu haznesini ve tahliye hortumunu boşaltın		X				

Bakım ve servis protokolü

Cihaz tipi: .....

Cihaz numarası: .....

Bakım ve temizlik aralığı	1	2	3	4	5	6	7	8	9	10	11	12	13	14	15	16
Hava girişini ve çıkışını kirlenme ve yabancı cisimler açısından kontrol edin, gerekirse temizleyin																
Hava giriş ve çıkış açıklıklarını kirlenme ve yabancı cisimler açısından kontrol edin, gerekirse temizleyin																
Dış temizlik																
Cihazın iç kısmını kirlenme açısından görsel olarak kontrol edin																
Hava filtresini değiştirin																
Sabitleme vidalarını kontrol edin																
Test çalıştırması																
Kondens suyu haznesini ve tahliye hortumunu boşaltın																
Notlar																

1. Tarih: ..... İmza:	2. Tarih: ..... İmza:	3. Tarih: ..... İmza:	4. Tarih: ..... İmza: .....
5. Tarih: ..... İmza:	6. Tarih: ..... İmza:	7. Tarih: ..... İmza:	8. Tarih: ..... İmza: .....
9. Tarih: ..... İmza:	10. Tarih: ..... İmza:	11. Tarih: ..... İmza:	12. Tarih: ..... İmza: .....
13. Tarih: ..... İmza:	14. Tarih: ..... İmza:	15. Tarih: ..... İmza:	16. Tarih: ..... İmza: .....

Bakım Başlangıcından Önceki Faaliyetler

Elektrik gerilimine karşı uyarı
Fişe nemli veya ıslak ellerle dokunmayın.

- Cihazı kapatın.
- Fişi prizden çekerek cihazı elektrik şebekesinden ayırın. Bu sırada kabloyu değil, fişi tutun.

Elektrik gerilimi uyarısı Cihazın açılmasını gerektiren işler, sadece yetkili uzman işletmeler veya üretici tarafından yapılabilir.

Soğutucu akışkan devresi

A2L **Tehlike**
Yanıcı soğutucu Diflormetan (R32)!
Montaj veya bakım sırasında açık alev, yanmakta olan gazlı cihaz veya elektrikli ısıtıcı gibi ateş kaynaklarını çalışma alanından uzak tutun.

- Soğutma maddesi devresinin tamamı, bakım gerektirmeyen, hermetik olarak kapalı bir sistemdir ve yalnızca soğutma ve iklimlendirme tekniği konusunda uzman işletmeler veya üretici tarafından bakımı yapılabilir veya onarılabilir.

Cihaz üzerindeki güvenlik sembolleri ve işaretleri Cihaz üzerindeki güvenlik sembollerini ve işaretlerini düzenli olarak kontrol edin . Okunaksız güvenlik işaretlerini yenileyin!

Gövdeyi temizleyin

Gövdeyi nemli, yumuşak, tüysüz bir bezle temizleyin. Gövdenin içine nem girmediğinden emin olun. Elektrikli yapı parçaları ile nemin temas etmediğinden emin olun ! Örn. gibi agresif temizlik maddeleri kullanmayın Bezi nemlendirmek için temizleme spreyleri, çözücüler, alkollü temizleyiciler veya ovma maddeleri kullanmayın.

Cihazın iç kısmının kirlenme açısından gözle kontrolü

1. Hava filtresini çıkarın.
2. Bir el feneri ile cihazın açıklıklarını aydınlatın.
3. Cihazın iç kısmını kirlenme açısından kontrol edin.
4. Yoğun bir toz tabakası fark ederseniz cihazın iç kısmını soğutma ve iklimlendirme tekniği konusunda uzman bir işletme veya üretici tarafından temizletin.
5. Hava filtresini tekrar takın.

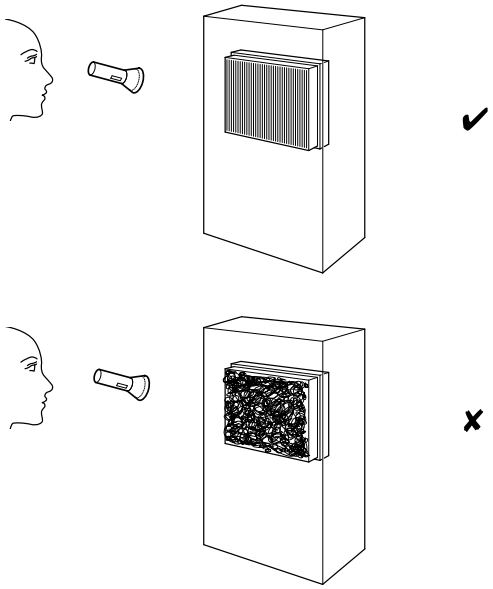

Hava filtresini temizleyin

Hava filtresi kirlenir kirlenmez temizlenmelidir. Bu, örneğin şu şekilde kendini gösterir: düşük performans ile kendini gösterir (bkz. Arızalar ve Giderme bölümü).

Uyarı
Hava filtresinin aşınmadığından veya hasar görmediğinden emin olun. Hava filtrelerinin köşe ve kenarları deforme olmamalı ve yuvarlatılmamış olmalıdır. Hava filtrelerini tekrar takmadan önce bunların hasarsız ve kuru olduğundan emin olun!

1. Hava filtrelerini cihazdan çıkarın.

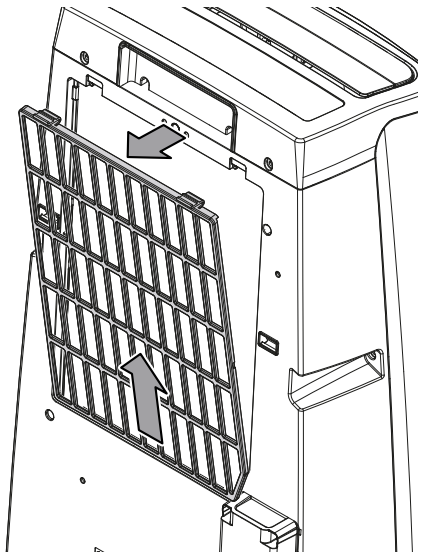

2. Filtreyi yumuşak, tüy bırakmayan, hafif nemli bir bezle temizleyin. Filtreler çok kirliyse bunları ılık su ve nötr temizlik maddesi karışımıyla temizleyin.
3. Filtrenin tamamen kurumasını bekleyin. Cihaza ıslak filtreler takmayın!

4. Hava filtrelerini tekrar cihaza takın.

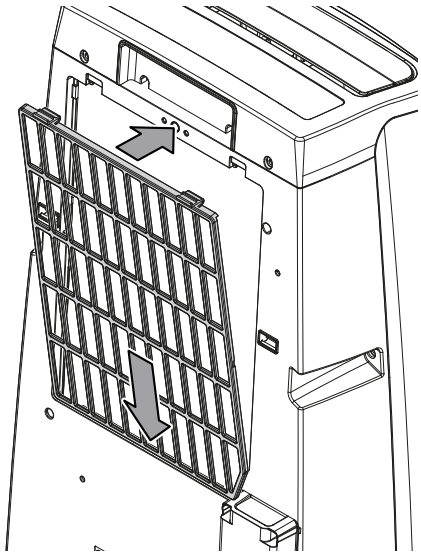

Kondens suyu boşaltın (Manuel boşaltma)

Soğutma, nem alma ve ısıtma modlarında yoğuşma suyu oluşur; bu su yoğuşma suyu pompası tarafından dış üniteye pompalanır. *Soğutma, Nem Alma, Isıtma*

Dış ünitede çok fazla yoğuşma birikirse, segment göstergesinde *FL* hata kodu gösterilir (28).

1. Kurulum yerinde bir tahliye olup olmadığını kontrol edin veya yoğuşma suyu çıkışının altına uygun bir toplama kabı yerleştirin.
2. Kondensatın akmasını sağlayın.

⇨ Kondensat boşaltıldığında segment göstergesindeki (28) *FL* hata kodu artık görüntülenmez.

Bakımdan sonraki işlemler

Cihazı kullanmaya devam etmek istiyorsanız:

- Kompresördeki soğutucu akışkanın toplanabilmesi için cihazı en az 12 saat dik konumda bırakın. Cihazı sadece 12 saat sonra tekrar açın! Aksi takdirde kompresör hasar görebilir ve cihaz artık çalışmayabilir.
- Fişi prize takarak cihazı tekrar bağlayın.

Cihazı uzun süre kullanmayacaksanız:

- Cihazı Nakliye ve Depolama bölümündeki talimatlara göre saklayın.

Teknik ek

Teknik veriler

Model	PAC-S 3510 SH
Maks. soğutma gücü.	3,5 kW
Maks. ısıtma gücü.	3,5 kW
Nem alma kapasitesi	1,2 l/sa
Maks. nem alma kapasitesi.	28,8 l/24 sa
Çalışma sıcaklığı:	
İç ünite:	16 °C - 30 °C
Dış ünite:	-10 °C - 45 °C
Sıcaklık ayar aralığı	16 °C ila 30 °C
Maks. hava akışı.	450 m_3/sa
Şebeke bağlantısı	220 V - 240 V / 50 Hz
Nominal soğutma akımı	5,3 A
Nominal ısıtma akımı	4,8 A
Sigorta	25 A
Koruma türü:	
İç ünite:	IPX0
Dış ünite:	IPX4
Maks. güç tüketimi:	
Soğutma modu:	1,2 kW
Isıtma modu:	1,1 kW
1 m mesafede ses basıncı seviyesi:	
İç ünite:	51 dB(A)
Dış ünite:	57 dB(A)
Soğutucu madde	R32
Soğutucu madde miktarı	640 g
GWP faktörü	675
CO_2-eşdeğeri	0,432 t
Emme tarafı basıncı	1,5 MPa
Çıkış tarafı basıncı	4,0 MPa
maks. izin verilen basınç	5,0 MPa
Boyutlar (Uzunluk x Genişlik x Yükseklik):	
İç ünite:	320 x 430 x 730 mm
Dış ünite:	280 x 510 x 475 mm
Duvarlara ve nesnelere minimum mesafe:	
üstte (A):	50 cm
arka (B):	50 cm
yanlarda (C):	50 cm
önde (D):	50 cm

Model	PAC-S 3510 SH
Ağırlık:	
İç ünite:	24,5 kg
Dış ünite:	10 kg
Uzaktan kumanda pilleri	Tip LR03 / AAA - 1,5 V (2 adet)

Bağlantı şeması

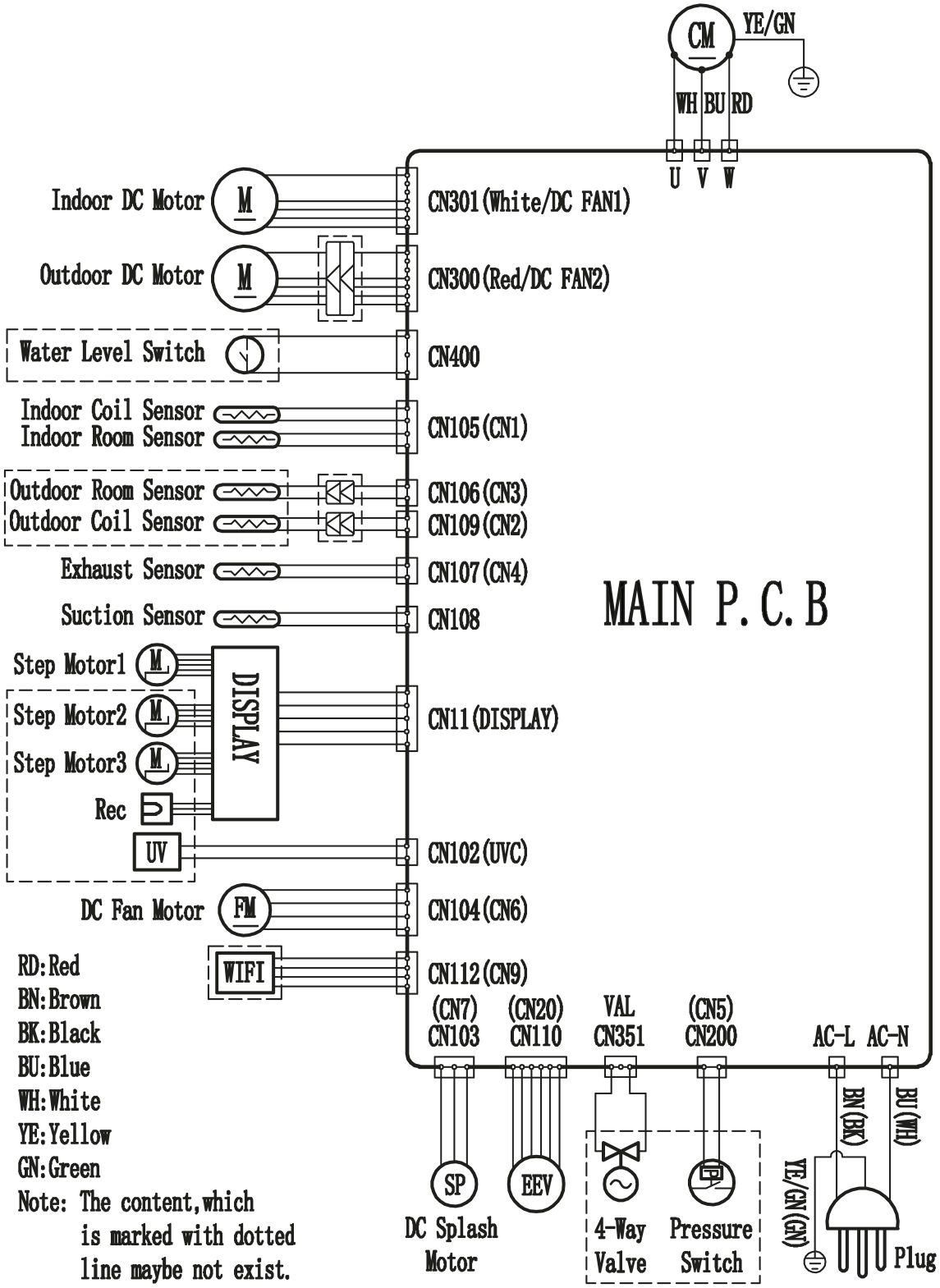

Yedek parça genel görünümü ve yedek parça listesi

Not: Yedek parçaların konum numaraları kullanım kılavuzunda kullanılan parça konum numaralarından farklıdır.

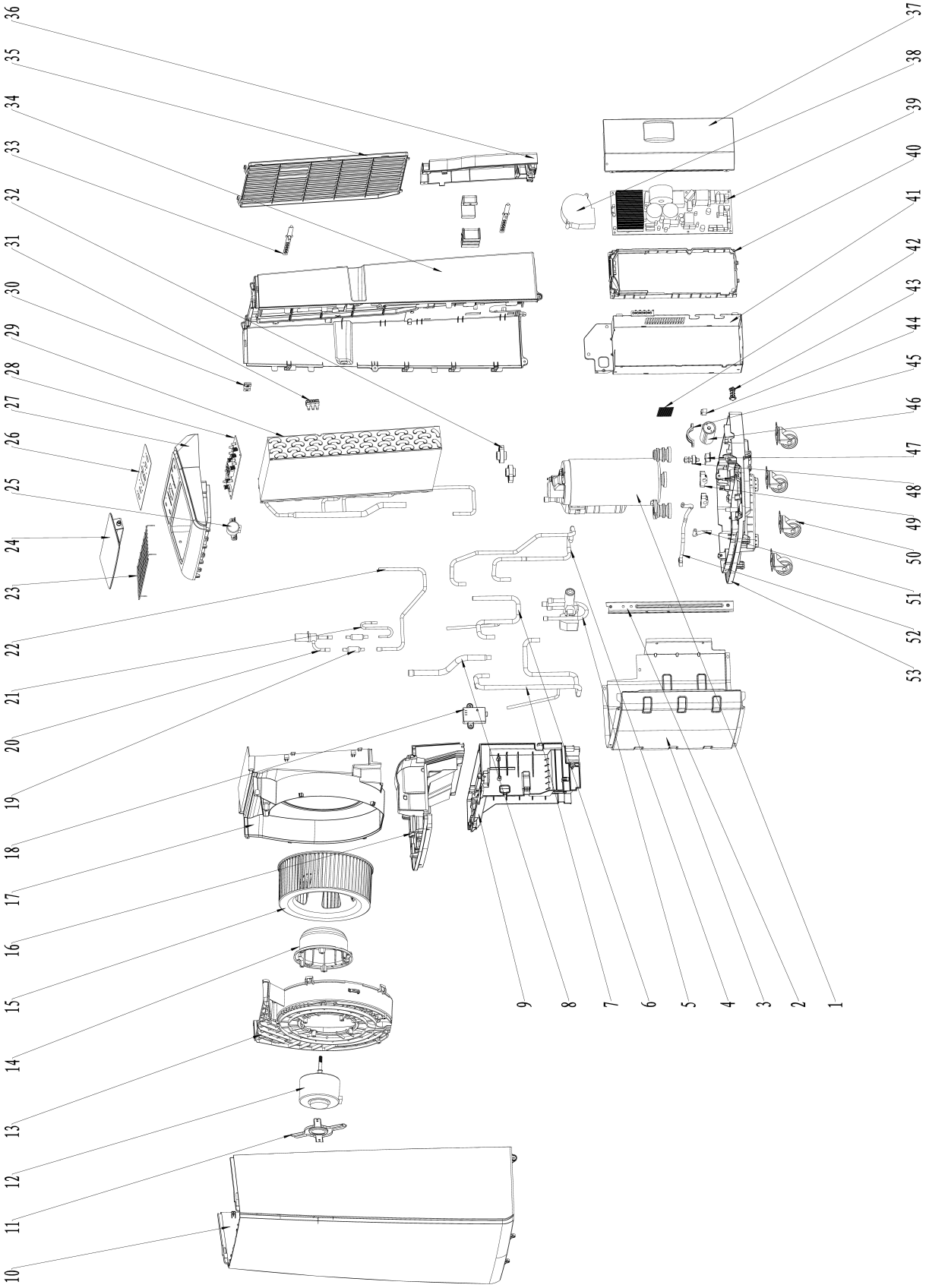

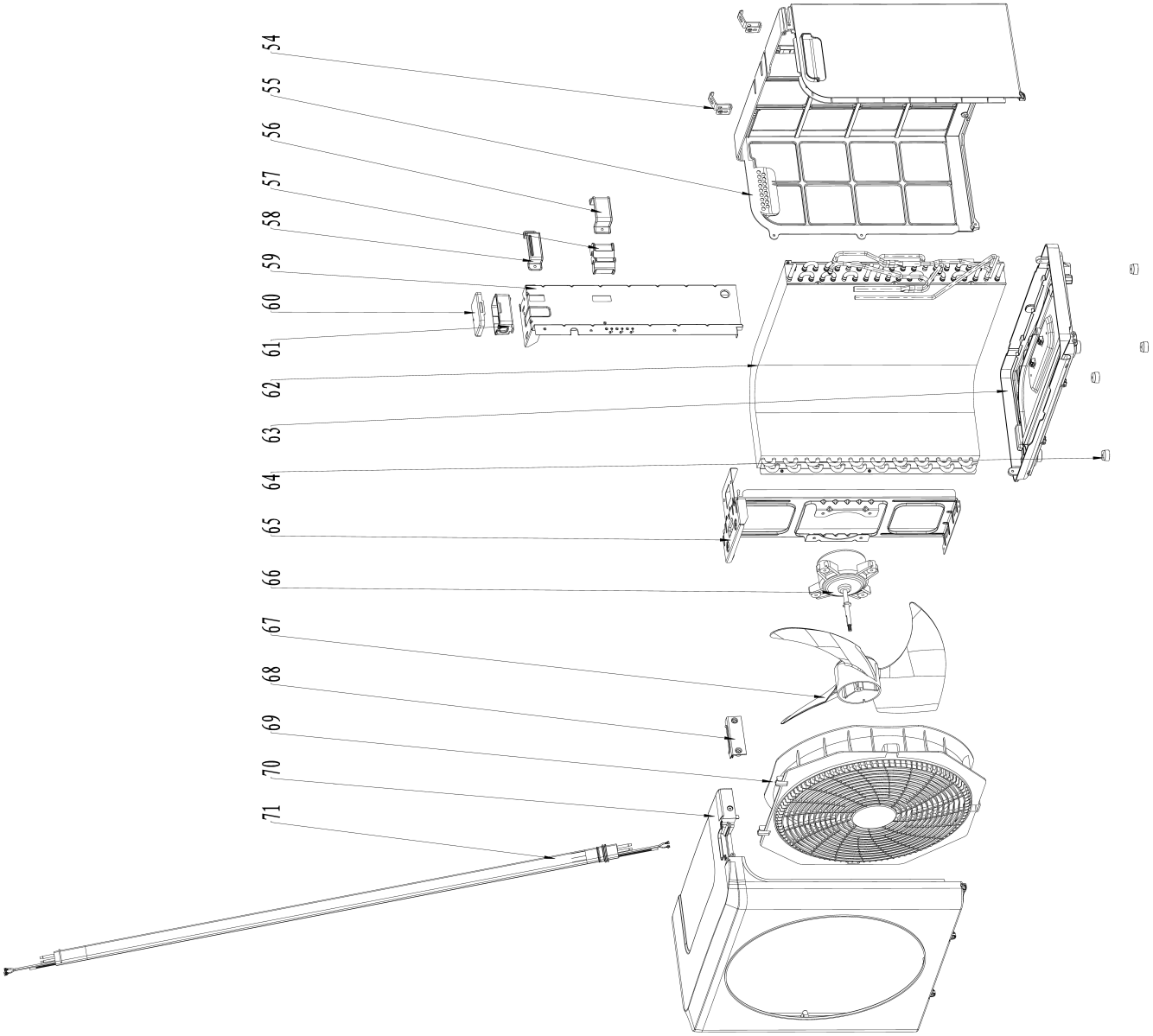
54
55
56
57
58
59
60
61
62
63
64
65
66
67
68
69
70
71

No.	Yedek parěa	Adet	No.	Yedek parěa	Adet	No.	Yedek parěa	Adet
1	Compressor	1	25	Step motor	1	49	Support plate 2	2
2	Sheet metal bracket	1	26	Display printing	1	50	Caster	4
3	Lower support plate	1	27	Top cover (replacement insert)	1	51	The inlet pipe of the water pump	1
4	Exhaust pipe components (cooling&heating)	1	28	Display light board	1	52	Water pump outlet pipe component	1
5	Four-way valve	1	29	Evaporator components	1	53	The chassis filter of the internal unit	1
6	Indoor outlet pipe connection pipe	1	30	Internal machine hook	1	54	Hook of outdoor machine	2
7	Return airway (cooling&heating)	1	31	Temperature sensing head fixed bracket	1	55	Rear panel of outdoor unit	1
8	Outlet pipe connecting pipe of evaporator	1	32	Suction pipe shock-absorbing rubber	2	56	Pipe fixing cover	2
9	Water tray of indoor unit	1	33	Power cord tie	2	57	Pipe fixing rubber	2
10	Front panel	1	34	Back panel of internal unit	1	58	Windshield bracket for outdoor unit	1
11	Motor support	1	35	Inlet grille of the internal unit	1	59	Windshield of the outdoor unit	1
12	Motor (air supply)	1	36	Pipe cover for internal unit	1	60	Terminal box cover of outdoor unit	1
13	Outside the air duct of the internal unit	1	37	Variable frequency control box cover	1	61	Terminal box of outdoor unit	1
14	Motor seat (DC)	1	38	Cooling blower fan	1	62	Condenser components	1
15	Centrifugal fan blade	1	39	PCB board	1	63	The chassis of the outdoor unit	1
16	Internal machine partition	1	40	Outer frame of variable frequency drive board	1	64	Rubber feet	4
17	Inside the air duct of the internal unit	1	41	Variable frequency control box	1	65	Motor support	1
18	WiFi components	1	42	The chassis filter of the internal unit	1	66	Exhaust fan motor	1
19	Filter	2	43	Drain plug for water tray	1	67	Axial flow fan blade	1
20	Electronic expansion valve body	1	44	Power line card	1	68	Piping cover for outdoor unit	1
21	Electronic expansion valve connecting pipe	1	45	Fixed bracket for water pump	1	69	External fan coil	1
22	Inlet pipe connection pipe of indoor unit	1	46	DC drainage pump	1	70	Front panel of outdoor unit	1
23	Wind safety net	1	47	Water level switch bracket	1	71	Silicone sheath component	1
24	Air deflector	1	48	Float Switch	1			

Bertaraf

Elektronik cihazlar evsel atık değildir ve Türkiye'de, elektrikli ve elektronik cihazlar hakkındaki Elektrikli ve Elektronik Teçhizat Atıkları Direktifi'ne (EETA) göre uzman bir tasfiye merkezine gönderilmelidir. Kullandıktan sonra lütfen bu cihazı geçerli yasal düzenlemelere uygun şekilde tasfiye ediniz.

Basitleştirilmiş AB Uygunluk Beyanı

Trotec GmbH işbu belge ile (PAC-S 3510 SH - Wifi Modülü) tipi telsiz sisteminin 2014/53/AB sayılı direktife uygun olduğunu beyan eder . AB Uygunluk Beyanı'nın tam metni aşağıdaki internet adresinde mevcuttur: https://hub.trotec.com/?id=47733

Trotec GmbH

Grebbener Str. 7
52525 Heinsberg
Germany
+49 2452 962-0
+49 2452 962-200

online@trotec.com
www.trotec.com