PAC-S 3510 SH

PL

INSTRUKCJA
KLIMATYZATOR LOKALNY

TRT-BA-PAC-S3510SH-TC26TRT10046-003-HS-PL

TROTEC

Spis treści

Wskazówki dotyczące korzystania z tej instrukcji 2

Bezpieczeństwo 2

Informacje dotyczące urządzenia 6

Transport i składowanie 7

Montaż i uruchomienie 8

Obsługa 12

Błędy i usterki 16

Konserwacja 18

Załącznik techniczny 21

Utylizacja 26

Uproszczona Deklaracja zgodności UE 26

Wskazówki dotyczące korzystania z tej instrukcji

Symbole

A2L **Niebezpieczeństwo**
Ten symbol wskazuje na zagrożenie zdrowa i życia osób, wynikające z obecności palnego gazu.

Ostrzeżenie
To słowo oznacza średnie zagrożenie mogące spowodować poważne obrażenia ciała lub śmierć.

Ostrzeżenie przed napięciem elektrycznym
Ten symbol wskazuje na zagrożenie zdrowa i życia osób, wynikające z obecności napięcia elektrycznego.

Wskazówka
To słowo oznacza ważne informacje (np. możliwe szkody materialne), nie wiążące się z zagrożeniem.

Informacja
Wskazówki oznaczone tym symbolem są pomocne w szybkim i bezpiecznym wykonaniu czynności roboczych.

Zastosuj się do treści instrukcji obsługi
Wskazówki oznaczone tym symbolem przypominają o konieczności zapoznania się z treścią instrukcji.

Aktualną wersję niniejszej instrukcji można pobrać pod następującym linkiem:

PAC-S 3510 SH

https://hub.trotec.com/?id=47733

Bezpieczeństwo

Przed uruchomieniem/użyciem urządzenia należy uważnie przeczytać niniejszą instrukcję i zawsze przechowywać ją w pobliżu miejsca instalacji lub na samym urządzeniu!

Ostrzeżenie

Należy przeczytać wszystkie instrukcje i wskazówki dotyczące bezpieczeństwa.
Nieprzestrzeganie wskazówek dotyczących bezpieczeństwa i instrukcji może spowodować porażenie prądem elektrycznym, pożar i/lub poważne obrażenia.

Należy zachować wszystkie wskazówki dotyczące bezpieczeństwa i instrukcje na przyszłość.
Urządzenie to może być używane przez dzieci w wieku powyżej 8 lat oraz osoby o ograniczonych zdolnościach fizycznych, sensorycznych lub umysłowych lub osoby nieposiadające doświadczenia i wiedzy, pod warunkiem, że są one nadzorowane lub otrzymały instrukcje dotyczące bezpiecznego użytkowania urządzenia i rozumieją związane z tym zagrożenia.
Dzieci nie mogą bawić się urządzeniem. Czyszczenie i konserwacja przez użytkowników nie mogą być wykonywane przez dzieci bez nadzoru.

- Nie używaj urządzenia w pomieszczeniach lub obszarach, w których istnieje ryzyko wybuchu, ani nie instaluj go w takich miejscach.
- Nie należy używać urządzenia w agresywnych środowiskach.
- Należy ustawić urządzenie w pozycji pionowej i stabilnie na poziomej i stabilnej powierzchni.
- Po czyszczeniu na mokro należy pozostawić urządzenie do wyschnięcia. Nie używaj urządzenia, gdy jest mokre.
- Nie należy obsługiwać ani używać urządzenia wilgotnymi lub mokrymi rękami.
- Nie należy wystawiać urządzenia na bezpośrednie działanie strumienia wody.
- Nigdy nie należy wkładać przedmiotów ani kończyn do urządzenia.
- Nie należy przykrywać urządzenia podczas pracy.
- Nie siadać na urządzeniu.

- Urządzenie nie jest zabawką. Należy trzymać dzieci i zwierzęta z daleka.
- Przed każdym użyciem sprawdź urządzenie, jego akcesoria i elementy łączące pod kątem ewentualnych uszkodzeń. Nie używaj uszkodzonych urządzeń ani części urządzeń.
- Należy upewnić się, że wszystkie kable elektryczne znajdujące się poza urządzeniem są chronione przed uszkodzeniami (np. spowodowanymi przez zwierzęta). Nigdy nie należy używać urządzenia, jeśli kable elektryczne lub przewód zasilający są uszkodzone!
- Podłączenie do sieci musi być zgodne ze specyfikacjami zawartymi w załączniku technicznym.
- Należy podłączyć przewód zasilający do gniazdka elektrycznego wyposażonego w odpowiedni bezpiecznik.
- Należy wybrać przedłużacze przewodów zasilających zgodnie z danymi technicznymi. Należy całkowicie rozwinąć przedłużacz. Należy unikać przeciążenia elektrycznego.
- Przed przystąpieniem do konserwacji, pielęgnacji lub naprawy urządzenia należy odłączyć przewód zasilający od gniazdka elektrycznego, chwytając za wtyczkę zasilającą.
- Należy wyłączyć urządzenie i odłączyć przewód zasilający od gniazdka ściennego, gdy urządzenie nie jest używane.
- Nigdy nie należy używać urządzenia, jeśli zostaną zauważone jakiekolwiek uszkodzenia wtyczki lub przewodu zasilającego. W przypadku uszkodzenia przewodu zasilającego niniejszego urządzenia należy go wymienić u producenta, w dziale obsługi klienta lub u osoby posiadającej odpowiednie kwalifikacje, aby uniknąć zagrożeń. Uszkodzone przewody zasilające stanowią poważne zagrożenie dla zdrowia!
- Podczas instalacji należy przestrzegać minimalnych odległości od ścian i przedmiotów, a także warunków przechowywania i eksploatacji określonych w załączniku technicznym.
- Należy upewnić się, że wlot i wylot powietrza nie są zablokowane.
- Nie należy usuwać żadnych oznaczeń bezpieczeństwa, naklejek ani etykiet z urządzenia. Wszystkie znaki bezpieczeństwa, naklejki i etykiety należy utrzymywać w stanie czytelnym.
- Należy upewnić się, że strona wlotowa jest zawsze wolna od brudu i luźnych przedmiotów.
- Urządzenie należy transportować wyłącznie w pozycji pionowej oraz z opróżnioną miską kondensatu lub opróżnionym wężem odpływowym.
- Przed składowaniem lub transportem należy opróżnić nagromadzony kondensat. Nie pić. Istnieje zagrożenie dla zdrowia!
- Użyj typu baterii AAA.
- Nie należy wkładać akumulatorów do pilota.
- Nigdy nie należy ładować baterii, których nie można ponownie naładować.
- Różnych typów baterii, jak również baterii nowych i używanych nie wolno używać razem.
- Należy włożyć baterie do komory baterii zgodnie z prawidłową polaryzacją.
- Należy usunąć rozładowane baterie. Baterie zawierają substancje szkodliwe dla środowiska. Należy utylizować baterie zgodnie z przepisami krajowymi (patrz rozdział dotyczący utylizacji).
- Wyjmij baterie z pilota zdalnego sterowania, jeśli urządzenie nie będzie używane przez dłuższy czas.
- Nigdy nie należy zwierać zacisków akumulatorów!
- Nie należy połykać baterii! W przypadku połknięcia baterii może to w ciągu 2 godzin spowodować poważne oparzenia wewnętrzne/chemiczne! Oparzenia chemiczne mogą prowadzić do śmierci!
- Jeśli istnieje podejrzenie, że bateria została połknięta lub w inny sposób dostała się do organizmu, należy natychmiast skonsultować się z lekarzem!
- Nowe i zużyte baterie oraz otwartą komorę baterii należy przechowywać z dala od dzieci.
- Jeśli komora baterii nie zamyka się prawidłowo, nie należy używać urządzenia za pomocą pilota.

Wskazówki dotyczące bezpieczeństwa dla urządzeń z łatwopalnymi czynnikami chłodniczymi

- Urządzenie należy ustawiać wyłącznie w pomieszczeniach, w których nie ma stale otwartych płomieni (np. włączone urządzenie gazowe) lub inne potencjalne źródła zapłonu (np. włączony grzejnik elektryczny).
- Należy pamiętać, że czynnik chłodniczy jest bezwonny.
- Urządzenie należy instalować wyłącznie zgodnie z krajowymi przepisami instalacyjnymi.
- Należy przestrzegać lokalnych przepisów.
- Należy przestrzegać krajowych przepisów dotyczących instalacji gazowych.
- Urządzenie należy instalować, obsługiwać i przechowywać wyłącznie w pomieszczeniu o powierzchni powyżej 4 m^2.
- Urządzenie należy przechowywać w taki sposób, aby nie doszło do jego uszkodzenia mechanicznego.
- Należy przestrzegać maksymalnej ilości czynnika chłodniczego określonej w danych technicznych.
- Nie nadaje się do użytku w deszczu.

- Prace serwisowe mogą być wykonywane wyłącznie zgodnie ze specyfikacjami producenta. Jeśli do pomocy przy pracach konserwacyjnych i naprawczych potrzebny jest dodatkowy personel, osoba przeszkolona w zakresie obchodzenia się z łatwopalnymi czynnikami chłodniczymi musi przez cały czas nadzorować prace.
- Cały obieg czynnika chłodniczego jest bezobsługowym, hermetycznie zamkniętym systemem i może być serwisowany lub naprawiany wyłącznie przez specjalistyczne firmy zajmujące się techniką chłodniczą i klimatyzacyjną lub przez producenta.

Zastosowanie zgodne z przeznaczeniem

Należy używać urządzenia wyłącznie do chłodzenia, wentylacji, osuszania i ogrzewania powietrza w pomieszczeniach, zgodnie z danymi technicznymi.

Użycie niezgodne z przeznaczeniem jest traktowane jako nieprawidłowe.

Przewidywalne, nieprawidłowe zastosowanie

- Nie ustawiać urządzenia na mokrym podłożu lub na podłożu zalanym wodą. na zalanych podłożach.
- Nie należy umieszczać żadnych przedmiotów, takich jak Elementy odzieży na urządzeniu.
- Nie używaj urządzenia na zewnątrz.
- Nigdy nie zanurzaj urządzenia w wodzie.
- Nie należy dokonywać żadnych samodzielnych zmian konstrukcyjnych ani modyfikacji urządzenia.
- Nie używaj urządzenia w bezpośrednim sąsiedztwie basenów, wanien lub pryszniców.

Kwalifikacje użytkownika

Osoby korzystające z tego urządzenia muszą:

- przeczytać i zrozumieć instrukcję, zwłaszcza rozdział dotyczący Bezpieczeństwa.

Czynności konserwacyjne, które wymagają otwarcia obudowy, mogą być wykonywane wyłącznie przez wyspecjalizowane firmy zajmujące się chłodnictwem i klimatyzacją lub przez producenta.

Symbole bezpieczeństwa i etykiety na urządzeniu

Wskazówka

Nie należy usuwać żadnych oznaczeń bezpieczeństwa, naklejek ani etykiet z urządzenia. Wszystkie znaki bezpieczeństwa, naklejki i etykiety należy utrzymywać w stanie czytelnym.

Na urządzeniu znajdują się następujące symbole i etykiety bezpieczeństwa:

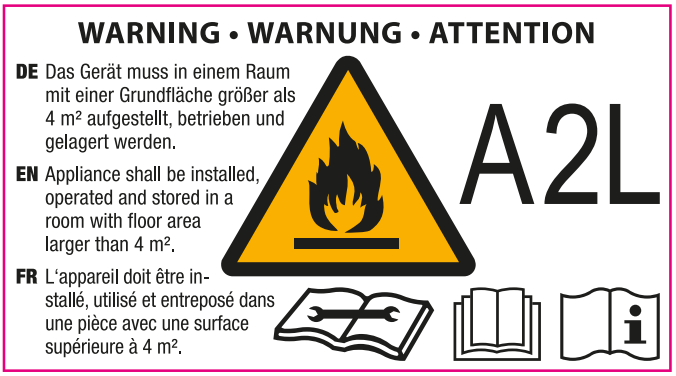

Zastosuj się do treści instrukcji obsługi

Symbol ten przypomina o konieczności zapoznania się z treścią instrukcji obsługi.

Uwzględnij treść instrukcji naprawy

Utylizację, czynności konserwacyjne i naprawcze dotyczące obiegu środka chłodniczego mogą być wykonywane wyłącznie zgodnie z zaleceniami producenta i przez pracowników o odpowiednio poświadczonych kwalifikacjach. Właściwa instrukcja naprawy może być uzyskana u producenta po złożeniu odpowiedniego zamówienia.



Inne zagrożenia

A2L **Niebezpieczeństwo**

Czynnik chłodniczy difluorometan (R32)!

H220 – gaz skrajnie łatwopalny.

H280 – Zawiera gaz pod ciśnieniem; ogrzanie może spowodować wybuch.

P210 – Przechowywać z dala od źródeł ciepła, gorących powierzchni, iskier, otwartego ognia i innych źródeł zapłonu. Nie palić.

P377 – Pożar wyciekającego gazu: Nie gasić, jeżeli nieszczelności nie można usunąć w sposób bezpieczny.

P403 – Przechowywać w dobrze wentylowanym miejscu.

Ostrzeżenie przed napięciem elektrycznym

Prace przy elementach elektrycznych mogą być wykonywane wyłącznie przez autoryzowany zakład specjalistyczny!

Ostrzeżenie przed napięciem elektrycznym

Przed przystąpieniem do jakichkolwiek prac przy urządzeniu należy wyciągnąć wtyczkę z gniazdka sieciowego!

Nie należy dotykać wtyczki zasilającej wilgotnymi lub mokrymi rękami.

Należy odłączyć przewód zasilający od gniazdka ściennego, trzymając za wtyczkę.

Ostrzeżenie przed napięciem elektrycznym

Ryzyko porażenia prądem elektrycznym! Jeśli urządzenie wejdzie w kontakt z wodą, istnieje niebezpieczeństwo porażenia prądem elektrycznym! Nie używać tego urządzenia w bezpośrednim sąsiedztwie wanny, prysznica lub basenu!

Ostrzeżenie przed napięciem elektrycznym

Ryzyko porażenia prądem elektrycznym! Urządzenie wewnętrzne nie posiada zabezpieczenia przed wodą. Istnieje ryzyko porażenia prądem elektrycznym! Nie używaj urządzenia wewnętrznego w miejscach, w których woda kapiąca, rozpylona lub płynąca może wnikać do urządzenia i nigdy nie zanurzaj go w wodzie!

Wskazówka

Nie należy używać urządzenia bez włożonego filtra powietrza! Bez filtra powietrza wnętrze urządzenia ulegnie silnemu zanieczyszczeniu, co może obniżyć jego wydajność i spowodować uszkodzenia.

Postępowanie w sytuacji awaryjnej

1. Należy wyłączyć urządzenie.
2. Należy odłączyć urządzenie od zasilania, wyciągając wtyczkę z gniazdka. Podczas tej czynności należy trzymać wtyczkę, a nie kabel.
3. Nie należy ponownie podłączać uszkodzonego urządzenia do źródła zasilania.

Informacje dotyczące urządzenia

Opis urządzenia

Urządzenie służy do chłodzenia pomieszczeń. Ponadto filtruje i osusza powietrze, tworząc przyjemny klimat wewnętrzny. Ponadto urządzenie może służyć jako promiennik.

Urządzenie składa się z dwóch jednostek: jednostki wewnętrznej i jednostki zewnętrznej. Są one połączone za pomocą przewodu połączeniowego. Jednostka zewnętrzna jest wieszana na oknie.

Urządzenie chłodzi powietrze w pomieszczeniu, pobierając z niego ciepło. Pobrane ciepło jest transportowane do jednostki zewnętrznej przez elastyczny przewód łączący. Jednostka zewnętrzna oddaje pobrane ciepło do powietrza zewnętrznego. Woda kondensacyjna powstająca podczas pracy w trybie chłodzenia jest transportowana przez znajdującą się w jednostce wewnętrznej pompę kondensatu do jednostki zewnętrznej i odparowuje na wymienniku ciepła.

W trybie pracy *chłodzenie* wydajność generowana przez kompresor dopasowuje się dokładnie do zapotrzebowania, regulując w ten sposób temperaturę docelową przy minimalnych wahaniach temperatury.

W trybie pracy *Wentylacja* urządzenie oferuje możliwość cyrkulacji powietrza w pomieszczeniu bez jego chłodzenia.

W trybie *Osuszanie* wilgoć jest usuwana z powietrza w pomieszczeniu .

W trybie pracy *Ogrzewanie* powietrze w pomieszczeniu jest ogrzewane.

Urządzenie działa w pełni automatycznie i oferuje szereg dodatkowych opcji, np. urządzenie może być za pomocą funkcji timera automatycznie włączane lub wyłączane z opóźnieniem czasowym.

Ponadto urządzenie posiada tryb nocny i funkcję swing.

Obsługa urządzenia odbywa się za pomocą panelu sterowania na jednostce wewnętrznej lub za pomocą dołączonego pilota zdalnego sterowania na podczerwień. Obsługa urządzenia jest również możliwa za pośrednictwem połączenia Wi-Fi i aplikacji Trotec-Assistent.

Jednostka zewnętrzna jest zabezpieczona przed wodą rozpryskową ze wszystkich stron (IPX4).

Jednostka wewnętrzna nie posiada ochrony przed wodą (IPX0).

Widok urządzenia

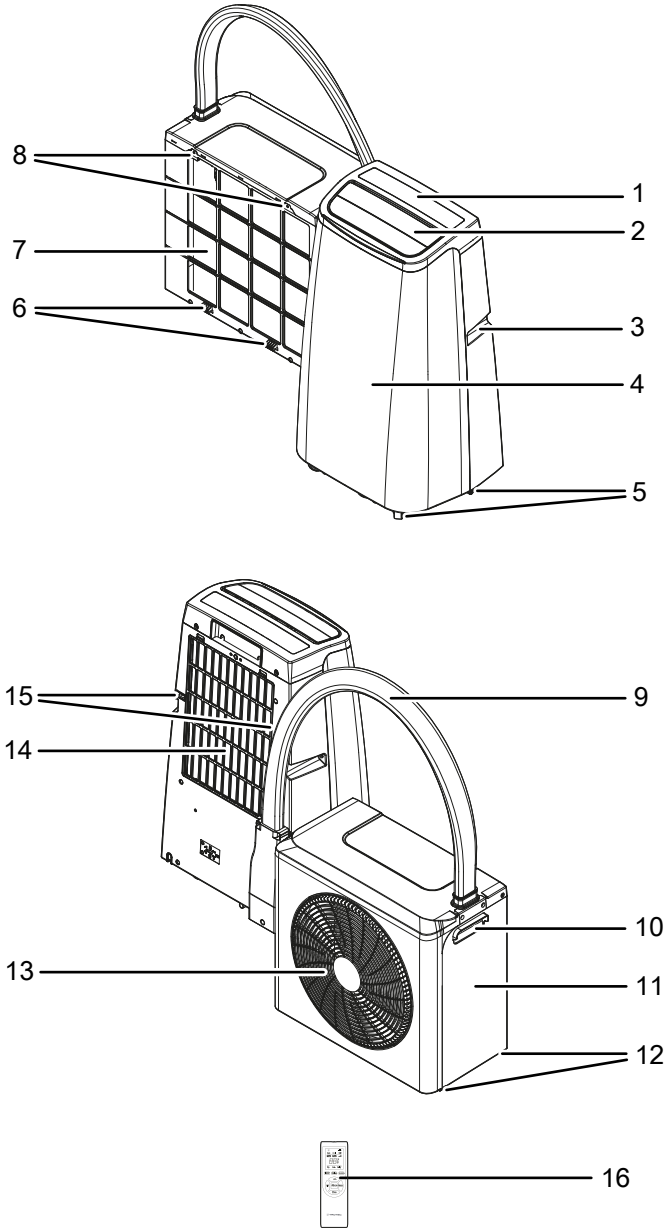

Nr.	Oznaczenie
1	Panel sterowania
2	Wylot powietrza z regulowanymi żaluzjami wentylacyjnymi
3	Uchwyt transportowy
4	Jednostka wewnętrzna
5	Rolki transportowe
6	Elementy zawieszenia
7	Wlot powietrza
8	Haki do zawieszenia
9	Kabel połączeniowy
10	Uchwyt transportowy
11	Jednostka zewnętrzna
12	Nóżki

Nr.	Oznaczenie
13	Wylot powietrza
14	Wlot powietrza z filtrem powietrza
15	Rowki na haki
16	Pilot

Transport i składowanie

Uwaga

W przypadku niewłaściwego przechowywania lub transportu urządzenia, może ono ulec uszkodzeniu. Należy przestrzegać informacji dotyczących transportu oraz przechowywania urządzenia.

Transport

Należy pamiętać, że w przypadku urządzeń zawierających łatwopalne czynniki chłodnicze mogą obowiązywać dodatkowe przepisy dotyczące transportu. Rozmieszczenie sprzętu lub maksymalna liczba części urządzenia, które mogą być transportowane razem, są określone przez obowiązujące przepisy transportowe.

Urządzenie jest wyposażone w rolki transportowe ułatwiające transport.

Urządzenie jest wyposażone w uchwyt ułatwiający transport.

Przed każdym transportem należy zwrócić uwagę na następujące informacje:

- Należy odłączyć urządzenie od zasilania, wyciągając wtyczkę z gniazdka. Podczas tej czynności należy trzymać wtyczkę, a nie kabel.
- Spuścić pozostałą kondensację z urządzenia.
- Nie należy używać przewodu zasilającego jako linki do ciągnięcia.
- Urządzenie należy toczyć wyłącznie po twardych, równych powierzchniach.

Należy przestrzegać następujących wskazówek **po** każdym transporcie:

- Po transporcie urządzenie należy ustawić w pozycji pionowej.
- Urządzenie należy zamontować zgodnie z instrukcjami zawartymi w rozdziale „Montaż”.
- Pozostaw urządzenie do stania przez co najmniej 12 godzin, jeśli podczas konserwacji urządzenie zostało przechylone o więcej niż 45°. W tym czasie olej smarujący jest doprowadzany z powrotem do kompresora. Włącz urządzenie ponownie dopiero po 12 godzinach! W przeciwnym razie kompresor może ulec uszkodzeniu, a urządzenie przestanie działać.

Składowanie

Przed każdym składowaniem należy zwrócić uwagę na następujące informacje:

- Spuścić pozostałą kondensację z urządzenia.
- Należy odłączyć urządzenie od zasilania, wyciągając wtyczkę z gniazdka. Podczas tej czynności należy trzymać wtyczkę, a nie kabel.
- Pozostaw urządzenie włączone w trybie *Wentylacja* w celu wysuszenia wnętrza urządzenia.
- Zamocuj jednostkę zewnętrzną do jednostki wewnętrznej, zawieszając haki (8) jednostki zewnętrznej w rowkach na haki (15) jednostki wewnętrznej.

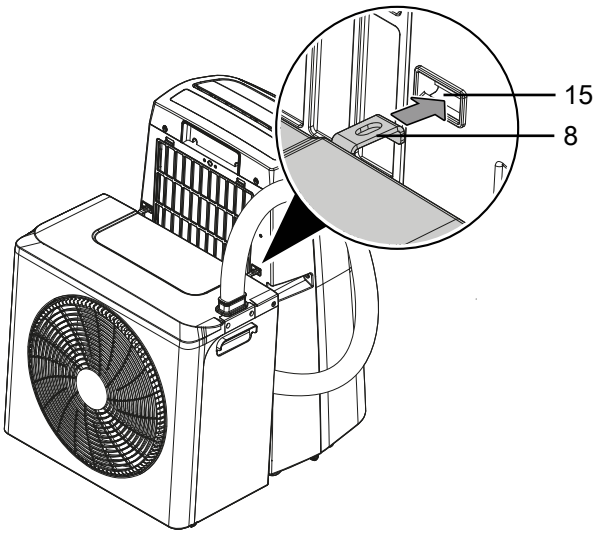

Gdy urządzenie nie jest używane, należy przestrzegać następujących warunków przechowywania:

- Przechowuj jednostki wewnętrzną i zewnętrzną wyłącznie w pomieszczeniach, aby uniknąć zabrudzenia. Aby to zrobić, zdemontuj jednostkę zewnętrzną.
- Urządzenie należy przechowywać wyłącznie w pomieszczeniach, w których nie ma trwale otwartego płomienia (np. włączone urządzenie gazowe) lub inne potencjalne źródła zapłonu (np. włączony grzejnik elektryczny, gorące powierzchnie).
- Urządzenie należy przechowywać wyłącznie w pomieszczeniu o powierzchni większej niż 4 m^2.
- Urządzenie należy przechowywać w suchym miejscu, chroniącym przed mrozem i wysoką temperaturą.
- Urządzenie należy przechowywać w pozycji pionowej, w miejscu chronionym przed kurzem i bezpośrednim działaniem promieni słonecznych.
- W razie potrzeby należy zabezpieczyć urządzenie przed wnikaniem kurzu za pomocą osłony.
- Aby zapobiec uszkodzeniom, nie należy umieszczać żadnych innych urządzeń ani przedmiotów na urządzeniu.
- Należy wyjąć baterie z pilota.

Montaż i uruchomienie

Zakres dostawy

- 1 x urządzenie
- 1 x wspornik montażowy do jednostki zewnętrznej
- 2 x śruba z uchwytem gwiaździstym do wspornika montażowego
- 1 x uszczelnienie okna
- 1 x taśma na rzepy do uszczelnienia okna
- 1 x wąż odpływowy kondensatu
- 1 x zacisk do mocowania węża odpływu skroplin
- 1 x klamra z łańcuchem zabezpieczającym
- 1 x osłona termiczna do przewodu połączeniowego
- 1 x pilot zdalnego sterowania (bez baterii)
- 1 x instrukcja obsługi

Wypakowanie urządzenia

Ostrzeżenie
Istnieje niebezpieczeństwo uduszenia się dzieci z powodu materiału opakowaniowego! Folie i części opakowania należy przechowywać z dala od dzieci. Istnieje zagrożenie życia przez uduszenie.

1. Należy otworzyć pudełko i wyjąć urządzenie.
2. Całkowicie usunąć opakowanie z urządzenia.
3. Całkowicie rozwinąć przewód zasilający. Upewnić się, że przewód zasilający nie jest uszkodzony i nie uszkodzić go podczas rozwijania.

Montaż

Ostrzeżenie
Przewód połączeniowy jest zamontowany między jednostką zewnętrzną a jednostką wewnętrzną i nigdy nie może być rozłączany. W przeciwnym razie istnieje możliwość, że czynnik chłodniczy wycieknie. Czynnik chłodniczy jest łatwo palny i może eksplodować po podgrzaniu. Nigdy nie rozłączaj przewodu połączeniowego! W przypadku pytań dotyczących przewodu połączeniowego skontaktuj się ze specjalistycznym zakładem chłodnictwa i klimatyzacji lub z producentem.

Wskazówka
W zależności od pogody z odpływu skroplin jednostki zewnętrznej może wypływać woda kondensacyjna. Jest to normalny proces. Wybierz miejsce montażu jednostki zewnętrznej w taki sposób, aby wypływająca woda nie spowodowała szkód, lub podłącz odpływ do kanalizacji.

Wskazówka
Urządzenie musi być zainstalowane w płaskim i wolnym miejscu. Upewnij się, że przepływ powietrza nie jest zablokowany. Zachowaj odstęp co najmniej 50 cm ze wszystkich stron.

Jednostki wewnętrzna i zewnętrzna są już połączone przewodem połączeniowym. Uchwyt montażowy do mocowania i zawieszania w oknie musi być zamontowany na jednostce zewnętrznej.

✓ Urządzenie jest wyłączone i odłączone od zasilania.

1. Sprawdź, czy przewód połączeniowy między jednostką wewnętrzną a zewnętrzną jest prawidłowo podłączony. Przewód połączeniowy nie może być zgięty ani skręcony.
2. Owiń osłonę termiczną(17) wokół przewodu połączeniowego.

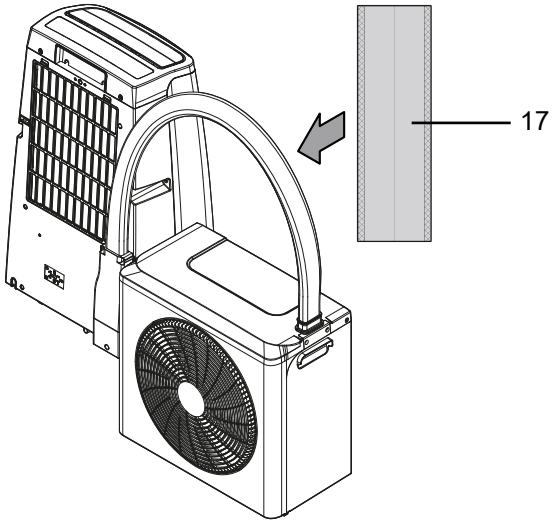

3. Przyklej rzep do ramy okiennej i okna.

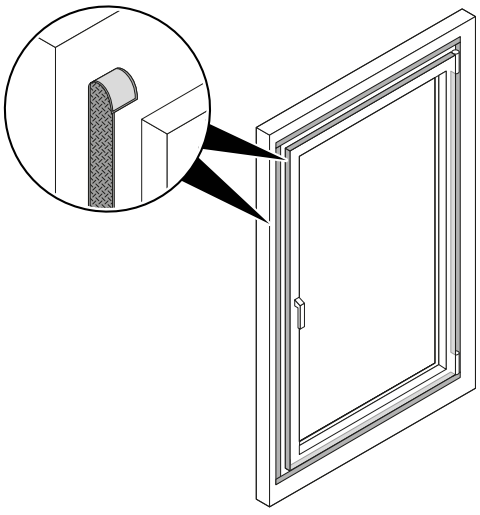

4. Naklej uszczelnienie okna na taśmę rzepową na ramie okna Otwórz zamek błyskawiczny uszczelnienia okna i naklej drugą stronę uszczelnienia okna na taśmę rzepową przy oknie

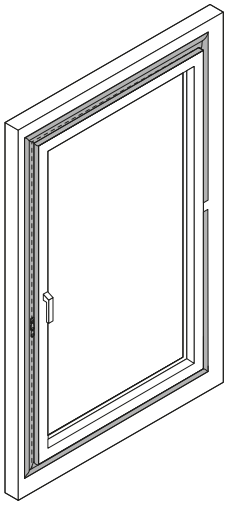

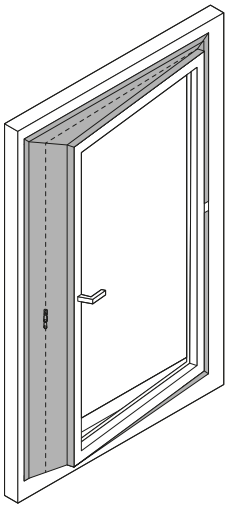

5. Zawieś wspornik montażowy (18) na oknie.

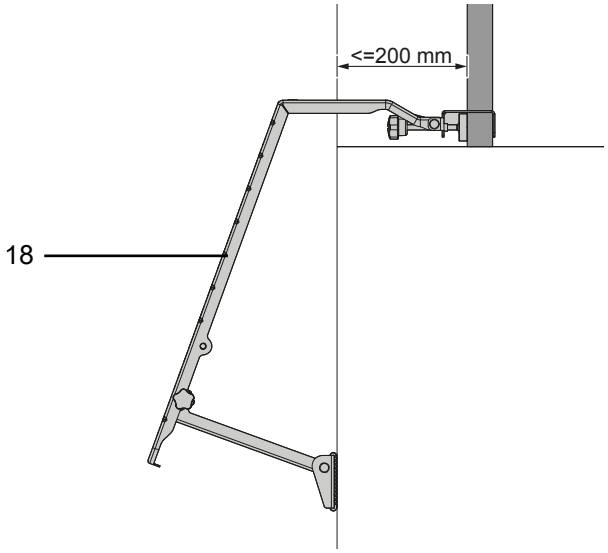

6. Dokręć śruby z pokrętłem gwiazdkowym (20) w górnej części wspornika montażowego (18).

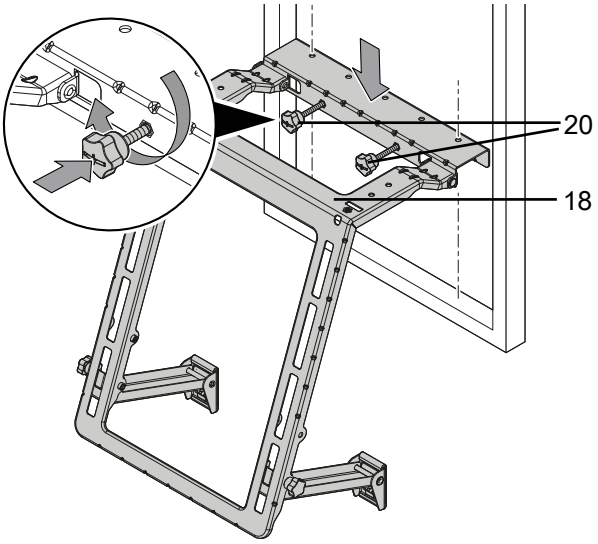

7. Przymocuj elementy zawieszające (6) jednostki zewnętrznej do wspornika montażowego i zawieś haczyki (8) jednostki zewnętrznej w rowkach na haczyki (19) wspornika montażowego.

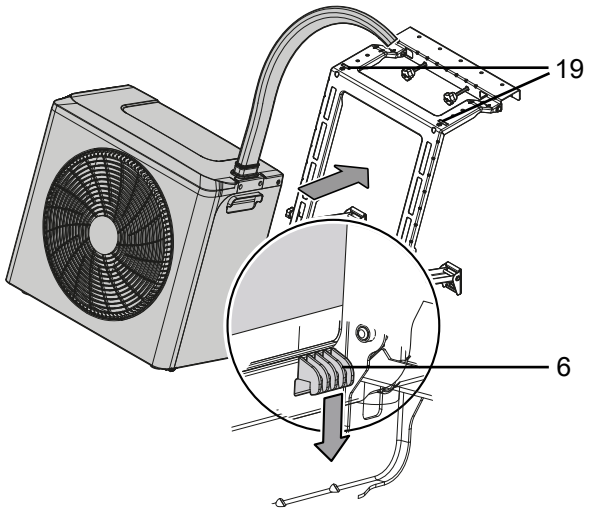

9. Dokręć śruby z pokrętłem gwiazdkowym w dolnej części wspornika montażowego.

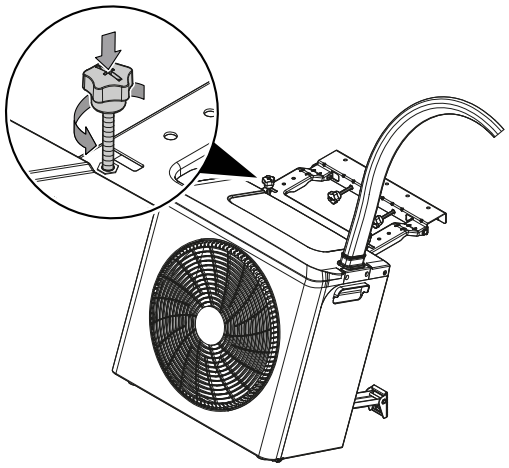

10. Przymocuj klamrę z łańcuchem zabezpieczającym (21) do okna i ramy okiennej, aby okno pozostało jak najbardziej zamknięte. Aby to zrobić, przyklej powierzchnie podstawy klamry do okna i ramy okiennej. Upewnij się, że powierzchnie podstawy klamry nie są zamocowane zbyt daleko od siebie.

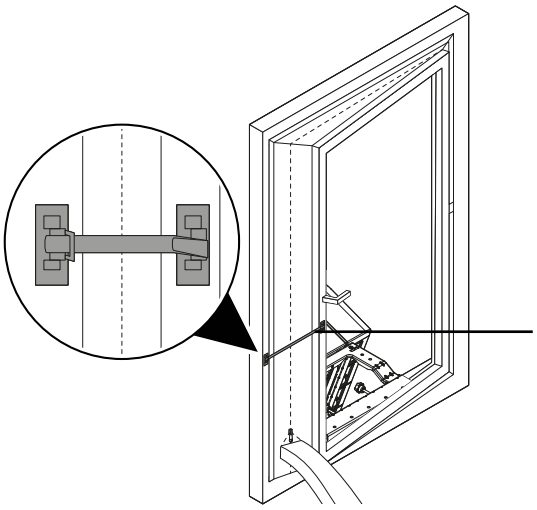

Podłączyć wąż odpływowy kondensatu:

W przypadku dłuższego użytkowania urządzenia lub jeśli nie chcesz stale opróżniać zbiornika, istnieje możliwość podłączenia węża odpływowego kondensatu do przyłącza skroplin. W trybach pracy chłodzenia i osuszania używaj odpływu skroplin Cool (22). W trybie ogrzewania używaj odpływu skroplin Cool (22) lub Heat (23).

- ✓ Urządzenie jest wyłączone.
- ✓ Urządzenie jest odłączone od zasilania.

1. Ostrożnie przetransportuj lub przetocz urządzenie do odpowiedniego miejsca, aby odprowadzić kondensat (np. do odpływu) lub ustaw odpowiedni pojemnik pod odpływem kondensatu.
2. Podłącz wąż odpływowy kondensatu do odpływu skroplin Cool (22) lub Heat (23).

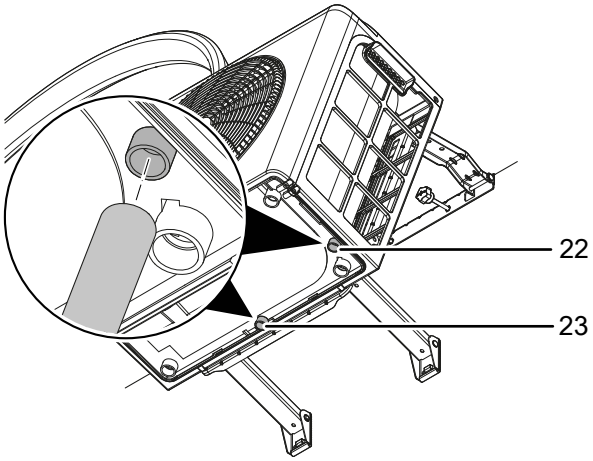

3. Drugi koniec węża należy skierować do odpowiedniego odpływu (np. Odpływ lub wystarczająco duży pojemnik zbiorczy). Wąż odpływowy kondensatu nie może być zagięty, a do odpływu nie powinien pokonywać żadnych wzniesień, ponieważ w przeciwnym razie kondensat nie będzie mógł odpływać.

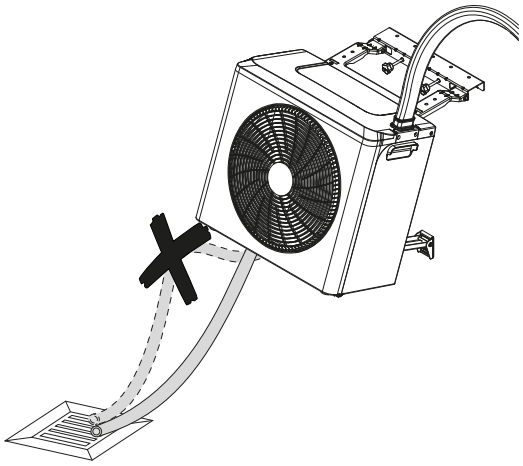

Włóż filtr powietrza

Uwaga

Nie należy używać urządzenia bez włożonego filtra powietrza! Bez filtra powietrza wnętrze urządzenia ulegnie silnemu zanieczyszczeniu, co może obniżyć jego wydajność i spowodować uszkodzenia.

- Przed włączeniem upewnij się, że filtr powietrza jest zamontowany.

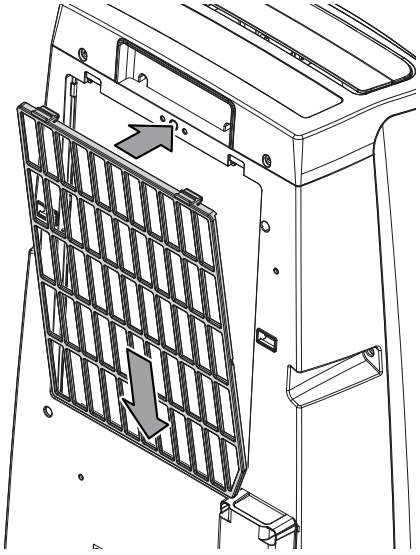

Uruchomienie

Podczas pracy należy zachować minimalne odległości od przedmiotów zgodnie z rozdziałem Dane techniczne.

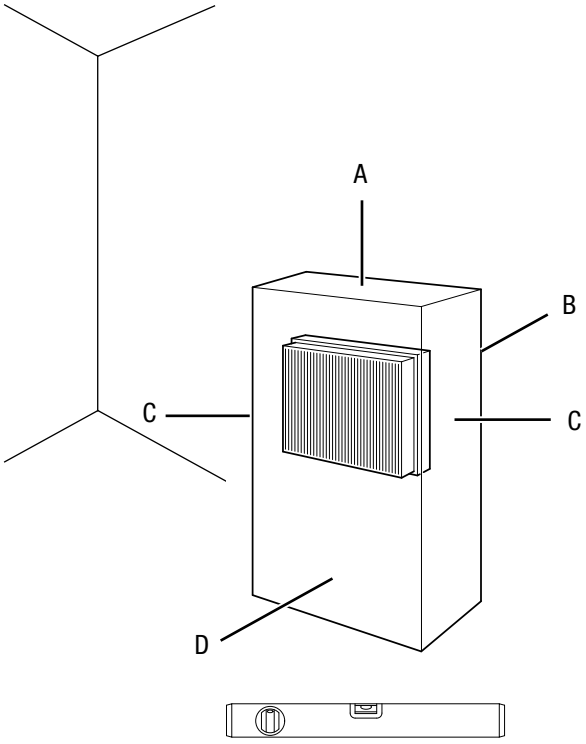

- Przed ponownym uruchomieniem urządzenia sprawdzić stan przewodu zasilającego. W razie wątpliwości co do jego nienagannego stanu skontaktować się z obsługą klienta.
- Unikaj potknięć przy układaniu kabla zasilającego lub innych kabli elektrycznych. Używać mostków kablowych.
- Upewnić się, że przedłużacze kabli są całkowicie rozwinięte lub odwinięte.
- Upewnij się, że wlot i wylot powietrza nie są zablokowane.
- Zwrócić uwagę, aby zasłony lub inne przedmioty nie utrudniały przepływu powietrza.
- Przewód połączeniowy nie może być ściśnięty ani zgięty.
- Na przewód połączeniowy nie wolno wywierać nacisku ani żadnej innej siły mechanicznej.
- Izolacja rur i osłona ochronna nie mogą być uszkodzone.

Podłączyć przewód zasilający.

- Podłączyć wtyczkę zasilającą do gniazdka elektrycznego wyposażonego w odpowiedni bezpiecznik.

Obsługa

Panel sterowania

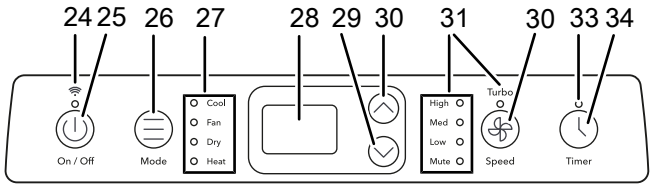

Nr.	Oznaczenie	Znaczenie
24	Dioda LED *WiFi*	Świeci przy włączonym WiFi
25	Przycisk *On/Off*	Włączyć urządzenie lub przełączyć je w tryb czuwania
26	Przycisk *Mode*	Wybrać tryb pracy
27	Diody LED trybu pracy	Wyświetlanie wybranego trybu pracy: Cool = *Chłodzenie* Fan = *Wentylacja* Dry = *Osuszanie* Heat = *Ogrzewanie*
28	wyświetlacz segmentowy	Wyświetlanie aktualnej temperatury w pomieszczeniu w trybach pracy *Osuszanie* i *Wentylacja* Wyświetlanie temperatury docelowej w trybach pracy *chłodzenia* i *Ogrzewanie* oraz w trybie nocnym Wyświetlanie liczby godzin podczas programowania timera Wyświetlanie kodów błędów, patrz rozdział Błędy i usterki
29	Przycisk *Down*	Zmniejszanie temperatury docelowej (16 °C do 30 °C) dla chłodzenia i ogrzewania Zmniejszanie liczby godzin podczas programowania timera
30	Przycisk *Up*	Zwiększanie temperatury docelowej (16 °C do 30 °C) dla chłodzenia i ogrzewania Zwiększanie liczby godzin podczas programowania timera
31	Diody LED prędkości wentylatora	Wyświetlanie wybranej prędkości wentylatora: Turbo = maksymalna prędkość wentylatora High = wysoka prędkość wentylatora Med = średnia prędkość wentylatora Low = niska prędkość wentylatora Mute = najniższa prędkość wentylatora

Nr.	Oznaczenie	Znaczenie
30	Przycisk *Speed*	Ustawianie prędkości wentylatora
33	Dioda LED *Timer*	Świeci przy włączonym timerze
34	Przycisk *Timer*	Włączyć lub wyłączyć funkcję timera

Pilot

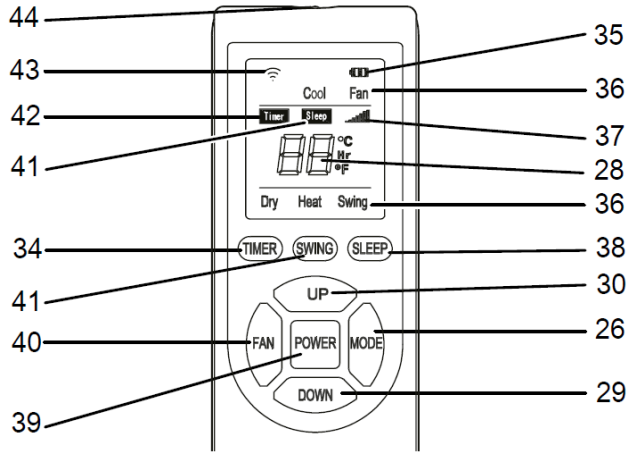

Nr.	Oznaczenie	Znaczenie
35	Wyświetlacz *Bateria*	Poziom naładowania baterii do pilota zdalnego sterowania
36	Wyświetlacz *Tryb pracy*	Cool = *Chłodzenie* Fan = *Wentylacja* Dry = *Osuszanie* Heat = *Ogrzewanie* Swing = Funkcja huśtawki
37	Wyświetlacz *Prędkość wentylatora*	Maksymalna prędkość wentylatora= Wysoka prędkość wentylatora = Średnia prędkość wentylatora = Niska prędkość wentylatora = Najniższa prędkość wentylatora=
28	wyświetlacz segmentowy	Wyświetlanie aktualnej temperatury w pomieszczeniu w trybach pracy *Osuszanie* i *Wentylacja* Wyświetlanie temperatury docelowej w trybach pracy *chłodzenia* i *ogrzewania* oraz w trybie nocnym Wyświetlanie liczby godzin podczas programowania timera Wyświetlanie kodów błędów, patrz rozdział Błędy i usterki
38	Przycisk *Sleep*	*Tryb nocnys* włącza się lub wyłącza

Nr.	Oznaczenie	Znaczenie
30	Przycisk *Up*	Zwiększanie temperatury docelowej (16 °C do 30 °C) dla chłodzenia i ogrzewania Zwiększanie liczby godzin podczas programowania timera
26	Przycisk *Mode*	Wybrać tryb pracy: *Chłodzenie* *Wentylacja* *Osuszanie* *Promiennik*
29	Przycisk *Down*	Zmniejszanie temperatury docelowej (16 °C do 30 °C) dla chłodzenia i ogrzewania Zmniejszanie liczby godzin podczas programowania timera
39	Przycisk *Power*	Włączyć urządzenie lub przełączyć je w tryb czuwania.
40	Przycisk *Fan*	Ustawianie prędkości wentylatora
41	Przycisk *Swing*	Włączyć lub wyłączyć funkcję Swing
34	Przycisk *Timer*	Włączyć lub wyłączyć funkcję timera
41	Wyświetlacz *Sleep*	Tryb nocny jest aktywny
42	Wyświetlacz *Timer*	Timer aktywny
43	Wyświetlacz *WiFi*	Połączenie WLAN aktywne
44	Nadajnik/ Odbiornik pilot zdalnego sterowania	Komunikacja między urządzeniem a pilotem zdalnego sterowania

Ostrzeżenie dotyczące napięcia elektrycznego

Ryzyko porażenia prądem elektrycznym!
Urządzenie wewnętrzne nie posiada ochrony przed wodą (IPX0).
Istnieje ryzyko porażenia prądem elektrycznym! Nie używaj urządzenia wewnętrznego w miejscach, w których woda kapiąca, rozpylona, rozbryzgowa lub strumieniowa może wniknąć do urządzenia, i nigdy nie zanurzaj go w wodzie!
Jednostka zewnętrzna posiada ochronę przed bryzgami wody ze wszystkich stron (IPX4).
Nie jest ono chronione przed wodą strumieniową.
Nie używaj urządzenia zewnętrznego w miejscach, w których woda strumieniowa może wniknąć do urządzenia, i nigdy nie zanurzaj go w wodzie!

Włączyć urządzenie.

1. Po skonfigurowaniu urządzenia do pracy zgodnie z opisem w rozdziale „Uruchomienie” można je włączyć.
2. Naciśnij na panelu sterowania przycisk *On/Off* (25) lub na pilocie przycisk *Power* (39), aby włączyć urządzenie.
   ⇨ Urządzenie włącza się. Urządzenie uruchamia się w trybie c*hłodzenia*.
   ⇨ Zaświeci się dioda LED *tryb pracy* (27) *Cool*.
   ⇨ Dioda LED *prędkość wentylatora* (31) lub wskaźnik *prędkości wentylatora* (37) wskazuje ustawioną prędkość wentylatora.
3. Proszę wybrać żądany tryb pracy.

Ustawić tryby pracy

Urządzenie posiada następujące tryby pracy:

- Chłodzenie
- Wentylacja
- Osuszanie
- Promiennik

Informacje

Sygnał dźwiękowy rozlega się za każdym razem, gdy ustawienie zostanie wykonane.

Chłodzenie

W trybie pracy *chłodzenia* pomieszczenie jest schładzane do żądanej temperatury docelowej.

1. Naciśnij przycisk *Mode* (26) wielokrotnie, aż zaświeci się dioda LED *tryb pracy* (27) *Cool* lub wyświetlacz *trybu pracy* (36) *Cool*
2. Naciskaj przycisk *Up* (30) lub *Down* (29), aby ustawić żądaną temperaturę docelową. Temperaturę można ustawić w zakresie od 16 °C do 30 °C w krokach co 1 °C .
   ⇨ Na wyświetlaczu segmentowym (28) wyświetlana jest pożądana temperatura docelowa.
3. Naciskaj przycisk *Speed* (30) lub przycisk *Fan* (40), aby ustawić żądaną prędkość wentylatora.
   ⇨ Zaświeci się dioda LED *prędkość wentylatora* (31) lub wskaźnik *prędkości wentylatora* (37) dla wybranej prędkości wentylatora.

Wentylacja

W trybie *Ventylacji* powietrze w pomieszczeniu cyrkuluje i nie następuje chłodzenie ani osuszanie.

1. Naciskaj przycisk *Mode* (26) powtarzalnie, aż zaświeci się dioda LED *tryb pracy* (27) *Fan* lub wskaźnik *trybu pracy* (36) *Fan* .
   ⇨ Tryb pracy *wentylacja* został ustawiony.
   ⇨ Na wyświetlaczu segmentowym (28) wyświetlana jest aktualna temperatura w pomieszczeniu. Nie można ustawić temperatury docelowej.
2. Naciśnij przycisk *Speed* (30) lub przycisk *Fan* (40), aby ustawić żądaną prędkość wentylatora.
   ⇨ Zaświeci się dioda LED *prędkość wentylatora* (31) lub wskaźnik *prędkości wentylatora* (37) dla wybranej prędkości wentylatora.

Osuszanie

W trybie *osuszania* wilgotność powietrza w pomieszczeniu jest redukowana.

1. Naciśnij kilkakrotnie przycisk *Mode* (26), aż zaświeci się dioda LED *tryb pracy* (27) *Dry* lub wskaźnik *trybu pracy* (36) *Dry*.
   ⇨ Ustawiony jest tryb pracy *Odsuszanie*.
   ⇨ Zawór czterodrogowy jest w trybie *osuszania* zamknięty.
   ⇨ Urządzenie wewnętrzne usuwa wilgoć z powietrza w pomieszczeniu, jest ona transportowana przez pompę kondensacyjną do urządzenia zewnętrznego .
2. Naciśnij przycisk *Up* (30) lub *Down* (29), aby ustawić żądaną temperaturę docelową. Temperaturę można ustawić w zakresie od 16 °C do 30 °C w krokach co 1 °C .
   ⇨ Na wyświetlaczu segmentowym (28) wyświetlana jest pożądana temperatura docelowa.
3. Naciśnij przycisk *Speed* (30) lub przycisk *Fan* (40), aby ustawić żądaną prędkość wentylatora.
   ⇨ Zaświeci się dioda LED *Ventilatorprędkościa* (31) lub wskaźnik *Ventilatorprędkościa* (37) dla wybranej prędkości wentylatora.

Promiennik

W trybie pracy *Grzanie* pomieszczenie jest nagrzewane do żądanej temperatury docelowej.

1. Naciśnij kilkakrotnie przycisk *Mode* (26), aż zaświeci się dioda LED *tryb pracy* (27) *Heat* lub wskaźnik *trybu pracy* (36) *Heat*.
   ⇨ Tryb pracy *Heat* jest ustawiony.
2. Naciśnij przycisk *Up* (30) lub *Down* (29), aby ustawić żądaną temperaturę docelową. Temperaturę można ustawić w zakresie od 16 °C do 30 °C, w krokach co 1 °C .
   ⇨ Na wyświetlaczu segmentowym (28) jest wyświetlana żądana temperatura docelowa.
3. Naciśnij przycisk *Speed* (30) lub przycisk *Fan* (40), aby ustawić żądaną prędkość wentylatora.
   ⇨ Zaświeci się dioda LED *prędkość wentylatora* (31) lub wskaźnik *prędkości wentylatora* (37) dla wybranej prędkości wentylatora.

Ustawić minutnik

Funkcja timera włącza lub wyłącza urządzenie po upływie ustawionego czasu.

Czas można ustawić w odstępach co 1 h (od 1 h do 24 h).

✓ **Automatyczne włączanie:** Urządzenie znajduje się w trybie czuwania.

✓ **Automatyczne wyłączanie**: Urządzenie jest włączone.

1. Naciśnij przycisk *Timer* (34) przez 3 sekundy, aż zaświeci się dioda LED *Timer* (33).
   ⇨ Na wyświetlaczu segmentowym jest wyświetlana liczba 1 (dla 1 h) .
2. Ustaw za pomocą przycisków *Up* (30) i *Down* (29) żądaną liczbę godzin.
   ⇨ Na wyświetlaczu segmentowym (28) wyświetlany jest czas do automatycznego włączenia lub wyłączenia.
   ⇨ Timer jest ustawiony na żądaną liczbę godzin.
   ⇨ Dioda LED *Timer* (33) lub wskaźnik *Timer* (42) świeci się, dopóki timer jest aktywny.
   ⇨ Urządzenie włącza się lub wyłącza po upływie określonego czasu.
   ⇨ Ustawienie liczby godzin 0 wyłącza funkcję timera.
   ⇨ Odłączenie od zasilania sieciowego usuwa ustawienia fur automatycznego włączania lub wyłączania.

Tryb nocny

Tryb nocny można aktywować w trybach pracy *Chłodzenie* i *Grzanie*.

Tryb nocny ma następujące ustawienia:

- Fabrycznie ustawiona temperatura po upływie 1 godziny zostanie podwyższona o 1 °C (tryb pracy *Chłodzenie*) lub obniżona (tryb pracy *Grzanie*). Następnie temperatura jest utrzymywana przez 8 godzin, zanim urządzenie wyłączy się automatycznie . Dostosowanie czasu wyłączenia nie jest możliwe.
- Prędkość wentylatora jest wstępnie ustawiona na najniższy poziom i nie można jej zmienić.

Aby włączyć tryb nocny, należy postępować w następujący sposób:

1. Wybierz tryb pracy *Chłodzenie* lub *Grzanie*.
2. Naciśnij na pilocie przycisk *Sleep* (38) lub na panelu sterowania jednocześnie przycisk *Timer* (34) i przycisk *Speed* (30).
   ⇨ Na wyświetlaczu segmentowym (28) wyświetlane jest *SL*.
   ⇨ Zaświeci się dioda LED *prędkość wentylatora* (31) lub wskaźnik *prędkości wentylatora* (37) dla najniższej prędkości wentylatora.

Funkcja huśtawki

W razie potrzeby funkcję Swing można włączyć we wszystkich trybach pracy się.

Za pomocą funkcji Swing klapy wylotu powietrza (2) w urządzeniu wewnętrznym są automatycznie poruszane, zapewniając w ten sposób ciągłą cyrkulację powietrza.

1. Naciśnij na pilocie przycisk *Swing* (41) lub na panelu sterowania jednocześnie przycisk *Up* (30) i przycisk *Down* (29), aby włączyć funkcję swing.
   ⇨ Żaluzje wentylacyjne poruszają się w sposób ciągły w górę i w dół.
2. Naciśnij ponownie na pilocie przycisk *Swing* (41) lub na panelu sterowania jednocześnie przycisk *Up* (30) i przycisk *Down* (29), aby zatrzymać klapy wentylacyjne w określonej pozycji lub aby wyłączyć funkcję swing.

Obsługa za pomocą aplikacji WiFi Trotec-Assistent



Wszystkie ustawienia można wprowadzić również za pomocą aplikacji Trotec Assistent . Ustawienia funkcji timera wprowadzone za pomocą aplikacji nie są dodatkowo wyświetlane na panelu sterowania urządzenia.

Zainstaluj aplikację Trotec-Assistent na urządzeniu końcowym, które będzie używane w połączeniu z urządzeniem.

Informacje
Niektóre funkcje aplikacji wymagają dostępu do Twojej lokalizacji i aktywnego połączenia internetowego.

Aplikacja jest dostępna w Google Play i Apple App-Store oraz pod następującym linkiem:

https://hub.trotec.com/?id=45093

Połączenie Wi-Fi

Aby nawiązać połączenie Wi-Fi, należy postępować w następujący sposób:

✓ Urządzenie znajduje się w trybie czuwania.
1. Pobierz aplikację Trotec Assistent i otwórz ją na smartfonie.
2. Wybierz *Dodaj urządzenie*, naciskając znak + w prawym górnym rogu.
3. Wybierz *duże urządzenia gospodarstwa domowego*, a następnie *Klimatyzatory (Wi-Fi)*.
4. Naciskać przycisk *Speed* (30) na panelu sterowania urządzenia przez ok. 3 sekundy.
   ⇨ Świeci dioda LED *WiFi* (24).
5. Naciskać ponownie przycisk *Speed* (30) na panelu sterowania urządzenia przez ok. 3 sekundy.
   ⇨ Dioda LED *WiFi* (24) miga ok. dwa razy na sekundę.
   ⇨ Urządzenie znajduje się w trybie *Quick-Connect*.
6. Postępuj zgodnie z instrukcjami aplikacji na smartfonie.
   ⇨ Gdy tylko dioda LED *WiFi* (24) zacznie świecić światłem ciągłym, połączenie zostanie nawiązane.

Informacje
W przypadku zerwania połączenia WiFi może się zdarzyć, że urządzenie nie połączy się ponownie automatycznie z siecią. W takim przypadku należy przywrócić połączenie za pomocą przycisku *Speed* (30).

Wyłączenie z eksploatacji

Ostrzeżenie dotyczące napięcia elektrycznego
Nie należy dotykać wtyczki zasilającej wilgotnymi lub mokrymi rękami.
Nigdy nie wyłączać pracującego urządzenia przez wyciągnięcie przewodu zasilającego.

1. Przełącz urządzenie w tryb gotowości (standby), naciskając na panelu sterowania przycisk *On/Off* (25) lub na pilocie przycisk *Power* (39).
2. Należy odłączyć urządzenie od zasilania, wyciągając wtyczkę z gniazdka. Podczas tej czynności należy trzymać wtyczkę, a nie kabel.
3. Opróżnić pojemniki na skropliny przez oba odpływy skroplin (22 i 23).
4. Należy wyczyścić urządzenie zgodnie z instrukcjami zawartymi w sekcji Konserwacja.
5. Składowanie urządzenia zgodnie z zaleceniami rozdziału Składowanie.

Błędy i usterki

Urządzenie zostało kilkakrotnie przetestowane podczas produkcji, aby upewnić się, że działa prawidłowo. Jeśli nadal występują usterki, proszę sprawdzić urządzenie zgodnie z poniższą listą.

> **Uwaga**
> Po zakończeniu wszystkich prac konserwacyjnych i naprawczych należy odczekać co najmniej 3 minuty. Dopiero wtedy należy ponownie włączyć urządzenie.

Urządzenie nie uruchamia się:

- Należy sprawdzić podłączenie zasilania.
- Należy sprawdzić, czy przewód zasilający i wtyczka nie są uszkodzone. Jeśli stwierdzisz uszkodzenia, nie próbuj ponownie uruchamiać urządzenia.Jeśli przewód zasilający niniejszego urządzenia jest uszkodzony, musi on zostać wymieniony przez producenta lub jego serwis lub przez podobnie wykwalifikowaną osobę, aby uniknąć zagrożeń.
- Należy sprawdzić zabezpieczenie bezpiecznika sieciowego na miejscu.
- Należy przestrzegać temperatury roboczej zgodnie z rozdziałem Załącznik techniczny.
- Jeśli urządzenie nie uruchamia się, należy zlecić kontrolę instalacji elektrycznej specjalistycznej firmie lub producentowi.

Urządzenie działa bez wydajności chłodzenia lub z ograniczoną wydajnością chłodzenia:

- Sprawdź, czy ustawiony jest tryb pracy *Chłodzenie*.
- Proszę sprawdzić położenie klapy na wylocie powietrza (2). Klapa na wylocie powietrza (2) musi być otwarta tak szeroko, jak to tylko możliwe.
- Proszę sprawdzić, czy filtr(y) powietrza nie są zanieczyszczone. W razie potrzeby wyczyścić lub wymienić filtr(y) powietrza.
- Proszę sprawdzić minimalną odległość od ścian i przedmiotów. W razie potrzeby proszę przesunąć urządzenie dalej w głąb pomieszczenia.
- Proszę sprawdzić ustawienia temperatury urządzenia. Proszę obniżyć ustawioną temperaturę, jeśli jest ona wyższa od temperatury pokojowej.

Urządzenie jest głośne lub wibruje:

- Należy sprawdzić, czy urządzenie jest ustawione pionowo i stabilnie .

Wyciek kondensatu:

- Proszę sprawdzić urządzenie pod kątem wycieków.

Kompresor nie uruchamia się:

- Sprawdź, czy zadziałało zabezpieczenie przed przegrzaniem kompresora. Odłączyć urządzenie od zasilania i pozostawić je do ostygnięcia na około 10 minut przed ponownym podłączeniem do zasilania.
- Sprężarka może uruchomić się z 3-minutowym opóźnieniem, ponieważ posiada wewnętrzne zabezpieczenie przed natychmiastowym ponownym uruchomieniem.

Urządzenie bardzo się nagrzewa, głośno pracuje lub traci na wydajności:

- Proszę sprawdzić, czy wlot powietrza i filtr powietrza nie są zabrudzone. Proszę usunąć wszelkie zabrudzenia zewnętrzne.
- Proszę sprawdzić, czy na zewnątrz urządzenia nie ma zabrudzeń (patrz sekcja Konserwacja). Proszę zlecić czyszczenie wnętrza zabrudzonego urządzenia specjalistycznej firmie zajmującej się chłodnictwem i klimatyzacją lub producentowi.

Urządzenie nie reaguje na pilota na podczerwień:

- Proszę sprawdzić, czy odległość między pilotem a urządzeniem nie jest zbyt duża i w razie potrzeby zmniejszyć ją.
- Upewnij się, że pomiędzy urządzeniem a pilotem zdalnego sterowania nie znajdują się żadne przeszkody, takie jak np. meble lub mury. Proszę upewnić się, że między urządzeniem a pilotem istnieje kontakt wzrokowy.

Urządzenie nie działa prawidłowo po przeprowadzeniu testów :

Należy skontaktować się z obsługą klienta. Proszę zanieść urządzenie w razie potrzeby w celu naprawy do specjalistycznej firmy zajmującej się chłodnictwem i klimatyzacją lub do producenta.

Urządzenie jest głośne lub wibruje:

- Należy sprawdzić, czy urządzenie jest ustawione pionowo i stabilnie .
- Sprawdzić, czy wspornik montażowy jest mocno zamocowany, i dokręcić śruby mocujące urządzenia.

Wyciek kondensatu:

- Sprawdzić urządzenie wewnętrzne pod kątem wycieków.
- Upewnić się, że urządzenie wewnętrzne stoi pionowo i stabilnie na poziomej i stabilnej powierzchni.

Podczas pracy pojawia się zapach:

- Natychmiast wyłączyć urządzenie i skontaktować się z producentem.

Kody błędów

Na wyświetlaczu segmentowym (28) mogą być wyświetlane następujące komunikaty o błędach . Skontaktuj się z producentem, podając komunikat o błędzie.

Kod błędu	Przyczyna
F1	Błąd napędu IPM sprężarki
F2	Błąd PFC/IPM
F3	Nieprawidłowe uruchomienie sprężarki
F4	Błąd pracy sprężarki (ciśnienie poza pozycją)
F5	Błąd obwodu wykrywania pozycji
FA	Zabezpieczenie nadprądowe prądu fazowego
P2	Zabezpieczenie przed nadmiernym i niedostatecznym napięciem magistrali DC
E4	Awaria komunikacji wewnątrz i na zewnątrz
F6	Błąd komunikacji między główną płytką sterującą a płytką sterownika
P3	Ochrona przed przepięciami wejściowymi AC
P4	Zabezpieczenie nadprądowe AC
P5	Zabezpieczenie przed nadmiernym i niedostatecznym napięciem AC
F7	Awarie czujnika panelu zewnętrznego (zarezerwowano)
F8	Usterka czujnika powietrza powrotnego (zarezerwuj)
E0	Usterka czujnika spalin
E6	Usterka czujnika zewnętrznego (zarezerwuj)
E7	Usterka wentylatora DC zewnętrznego
FE	Usterka oświetlenia zewnętrznego
PA	Ochrona przed nieprawidłową temperaturą czujnika powietrza powrotnego
P1	Ochrona przed wysoką temperaturą na górze kompresora
PE	Nieprawidłowy obieg czynnika chłodniczego
PH	Ochrona przed temperaturą spalin
PC	Zabezpieczenie przed przeciążeniem rejestru zewnętrznego (zarezerwuj)
E3	Błąd w sprzężeniu zwrotnym wentylatora prądu stałego do pomieszczeń
P6	Zabezpieczenie przed przeciążeniem wymiennika ciepła w pomieszczeniu
P7	Ochrona przed zamarzaniem wymiennika ciepła w pomieszczeniu
E2	Usterka czujnika dla cewki wewnętrznej
E1	Usterka czujnika temperatury otoczenia w pomieszczeniu

Kod błędu	Przyczyna
P8	Błąd detekcji punktu zerowego jednostki wewnętrznej
EE	Awarie wewnętrznego czujnika temperatury
E5	Błąd sprzężenia zwrotnego silnika wodnego
E8	Błąd informacji zwrotnej wentylatora chłodzącego
FL	Pełna ochrona przeciwpowodziowa
EA	Błąd odwrócenia zaworu czterodrogowego
Eb	Błąd systemu

Konserwacja

Okresy konserwacyjne

Interwał konserwacji i pielęgnacji	przed każdym uruchomieniem	w razie potrzeby	co najmniej co 2 tygodnie	co najmniej co 4 tygodnie	co najmniej co 6 miesięcy	co najmniej raz w roku
Sprawdzić, czy otwory wlotowe i wylotowe nie są zabrudzone i czy nie znajdują się w nich ciała obce, w razie potrzeby wyczyścić	X			X		
Czyszczenie zewnętrzne		X				X
Kontrola wzrokowa wnętrza urządzenia pod kątem zabrudzeń		X				X
Sprawdzić filtr powietrza pod kątem zabrudzeń i ciał obcych, w razie potrzeby wyczyścić lub wymienić	X		X			
Wymienić filtr powietrza					X	
Sprawdzić pod kątem uszkodzeń	X					
Sprawdzić śruby montażowe		X				X
Bieg próbny						X
Opróżnić tackę na kondensat i wąż spustowy		X				

Protokół konserwacji i czyszczenia

Typ urządzenia: ..... Numer urządzenia: .....

Interwał konserwacji i pielęgnacji	1	2	3	4	5	6	7	8	9	10	11	12	13	14	15	16
Sprawdzić wlot i wylot powietrza pod kątem zabrudzeń i ciał obcych, w razie potrzeby wyczyścić																
Sprawdzić, czy otwory wlotowe i wylotowe nie są zabrudzone i czy nie znajdują się w nich ciała obce, w razie potrzeby wyczyścić																
Czyszczenie zewnętrzne																
Kontrola wzrokowa wnętrza urządzenia pod kątem zabrudzeń																
Wymienić filtr powietrza																
Sprawdzić śruby montażowe																
Bieg próbny																
Opróżnić tackę na kondensat i wąż spustowy																
Uwagi																

1. Data: ..... Podpis:	2. Data: ..... Podpis:	3. Data: ..... Podpis:	4. Data: ..... Podpis: .....
5. Data: ..... Podpis:	6. Data: ..... Podpis:	7. Data: ..... Podpis:	8. Data: ..... Podpis: .....
9. Data: ..... Podpis:	10. Data: ..... Podpis:	11. Data: ..... Podpis:	12. Data: ..... Podpis: .....
13. Data: ..... Podpis:	14. Data: ..... Podpis:	15. Data: ..... Podpis:	16. Data: ..... Unterschrift: .....

Czynności przed rozpoczęciem konserwacji

Ostrzeżenie przed napięciem elektrycznym
Nie należy dotykać wtyczki zasilającej wilgotnymi lub mokrymi rękami.

- Należy wyłączyć urządzenie.
- Należy odłączyć urządzenie od zasilania, wyciągając wtyczkę z gniazdka. Podczas tej czynności należy trzymać wtyczkę, a nie kabel.

Ostrzeżenie przed napięciem elektrycznym
Czynności wymagające otwarcia urządzenia mogą być wykonywane wyłącznie przez autoryzowane serwisy specjalistyczne lub przez producenta.

Obieg czynnika chłodniczego

A2L **Niebezpieczeństwo**
Palny czynnik chłodniczy difluorometan (R32)!
Podczas instalacji lub konserwacji należy przechowywać źródła zapłonu takie jak otwarty ogień, włączone urządzenia gazowe lub podgrzewacze elektryczne z dala od miejsca pracy.

- Cały obieg czynnika chłodniczego jest bezobsługowym, hermetycznie zamkniętym systemem i może być serwisowany lub naprawiany wyłącznie przez specjalistyczne firmy zajmujące się techniką chłodniczą i klimatyzacyjną lub przez producenta.

Znaki bezpieczeństwa i tabliczki na urządzeniu

Regularnie sprawdzaj znaki bezpieczeństwa i tabliczki na urządzeniu. Proszę odnowić nieczytelne znaki bezpieczeństwa!

Czyszczenie obudowy

Należy czyścić obudowę wilgotną, miękką ściereczką niepozostawiającą włókien. Upewnić się, że żadna wilgoć nie dostanie się do obudowy. Upewnić się, że żadna wilgoć nie może mieć kontaktu z elementami elektrycznymi . Nie używać agresywnych środków czyszczących, takich jak z. B. Spraye czyszczące, rozpuszczalniki, środki czyszczące na bazie alkoholu lub środki czyszczące o właściwościach ściernych do zwilżania ściereczki.

Kontrola wzrokowa stopnia zanieczyszczenia wnętrza urządzenia

1. Proszę wyjąć filtr powietrza.
2. Proszę oświetlić otwory urządzenia latarką.
3. Sprawdź wnętrze urządzenia pod kątem zanieczyszczeń.
4. W przypadku stwierdzenia gęstej warstwy kurzu należy zlecić wyczyszczenie wnętrza urządzenia specjalistycznej firmie zajmującej się techniką chłodniczą i klimatyzacyjną lub producentowi.
5. Proszę ponownie włożyć filtr powietrza.

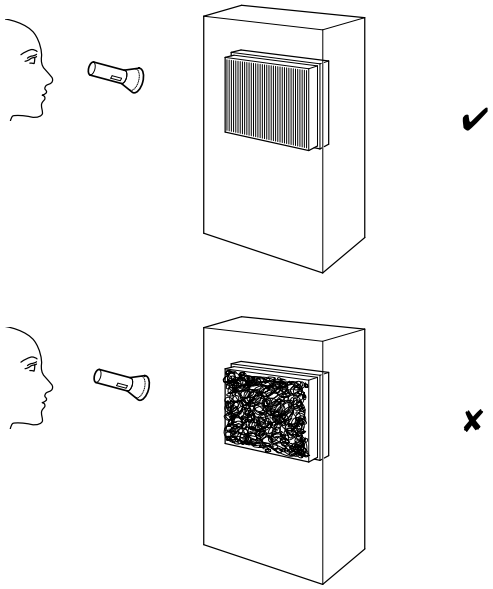

Wyczyścić filtr powietrza

Filtr powietrza należy wyczyścić, gdy tylko będzie zabrudzony . Objawia się to na przykład przez zmniejszoną wydajność (patrz rozdział Błędy i usterki).

Ostrzeżenie
Należy upewnić się, że filtr powietrza nie jest ani zużyty, ani uszkodzony. Narożniki i krawędzie filtra powietrza nie mogą być odkształcone ani zaokrąglone . Przed ponownym założeniem filtra powietrza należy upewnić się, że jest on nieuszkodzony i suchy !

1. Proszę wyjąć filtr powietrza z urządzenia.

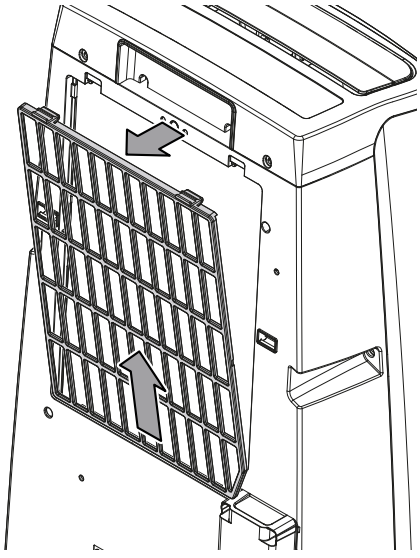

2. Filtr należy czyścić miękką, niepozostawiającą kłaczków, lekko zwilżoną ściereczką. W przypadku silnego zabrudzenia filtra powietrza, należy go wyczyścić ciepłą wodą, zmieszaną z neutralnym środkiem czyszczącym.
3. Pozostawić filtr do całkowitego wyschnięcia. Nie należy wkładać mokrego filtra do urządzenia!

4. Proszę ponownie włożyć filtr powietrza do urządzenia.

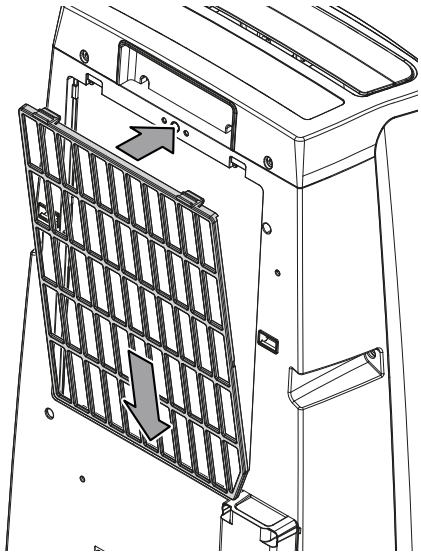

Odprowadzić skropliny (odprowadzanie ręczne)

W trybach pracy *Chłodzenie*, *Osuszanie* i *Grzanie* powstaje kondensat, który jest transportowany przez pompę kondensatu do jednostki zewnętrznej.

Jeśli w jednostce zewnętrznej zbierze się zbyt wiele skroplin, na wyświetlaczu segmentowym *FL* (28) zostanie wyświetlony kod błędu.

1. Sprawdź, czy w miejscu ustawienia znajduje się odpływ, lub przygotuj odpowiedni zbiornik pod odpływem skroplin.
2. Pozwól skroplinom spłynąć.

   ⇨ Kod błędu *FL* na wyświetlaczu segmentowym (28) nie będzie się już wyświetlał po opróżnieniu skroplin.

Czynności po zakończeniu konserwacji

Jeśli urządzenie ma być dalej używane:

- Pozostawić urządzenie w stanie spoczynku przez co najmniej 12 godzin, aby czynnik chłodniczy mógł zgromadzić się w kompresorze. Nie włączaj urządzenia ponownie przez 12 godzin! W przeciwnym razie sprężarka może ulec uszkodzeniu, a urządzenie przestanie działać.
- Ponownie podłączyć urządzenie, wkładając wtyczkę do gniazdka.

Jeśli urządzenie nie będzie używane przez dłuższy czas:

- Należy przechowywać urządzenie zgodnie z rozdziałem dotyczącym transportu i składowania.

Załącznik techniczny

Dane techniczne

Model	PAC-S 3510 SH
Maksymalna moc chłodnicza	3,5 kW
Maksymalna moc grzewcza	3,5 kW
Wydajność osuszania	1,2 l/h
Maksymalna wydajność osuszania	28,8 l/24 h
Temperatura robocza: Jednostka wewnętrzna: Jednostka zewnętrzna:	 16 °C do 30 °C -10 °C do 45 °C
Zakres regulacji temperatury	16 °C do 30 °C
Maksymalny przepływ powietrza	450 m_3/h
Podłączenie do sieci	220 V – 240 V / 50 Hz
Prąd znamionowy chłodzenia	5,3 A
Prąd znamionowy ogrzewania	4,8 A
Bezpiecznik	25 A
Stopień ochrony: Jednostka wewnętrzna: Jednostka zewnętrzna:	 IPX0 IPX4
Pobór mocy maks.: Tryb chłodzenia: Tryb grzewczy:	 1,2 kW 1,1 kW
Poziom ciśnienia akustycznego w odległości 1 m: Jednostka wewnętrzna: Jednostka zewnętrzna:	 51 dB(A) 57 dB(A)
Czynnik chłodniczy	R32
Ilość czynnika chłodniczego	640 g
Współczynnik GWP	675
Równoważnik CO_2	0,432 t
Ciśnienie po stronie ssącej	1,5 MPa
Ciśnienie po stronie wylotowej	4,0 MPa
Maks. dopuszczalne ciśnienie	5,0 MPa
Wymiary (długość x szerokość x wysokość): Jednostka wewnętrzna: Jednostka zewnętrzna:	 320 x 430 x 730 mm 280 x 510 x 475 mm
Minimalna odległość od ścian i przedmiotów: górna część (A): tył (B): z boku (C): z przodu (D):	 50 cm 50 cm 50 cm 50 cm

Model	PAC-S 3510 SH
Waga: Jednostka wewnętrzna: Jednostka zewnętrzna:	 24,5 kg 10 kg
Baterie pilota zdalnego sterowania	Typ LR03 / AAA – 1,5 V (2 sztuki)

Schemat elektryczny

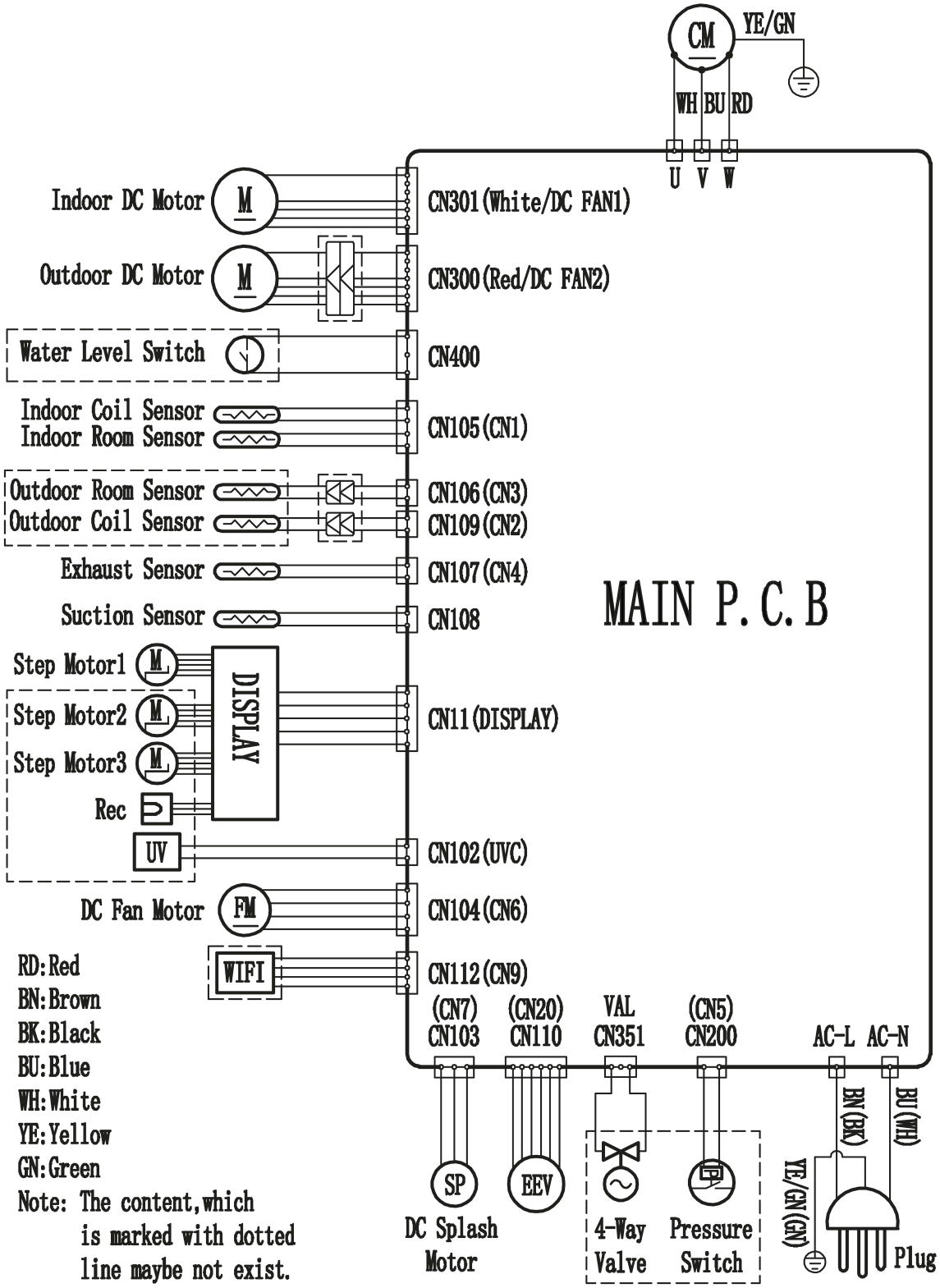

Przegląd części zamiennych i lista części zamiennych

Wskazówka: Numery pozycji części zamiennych różnią się od numerów pozycji podzespołów użytych w instrukcji.

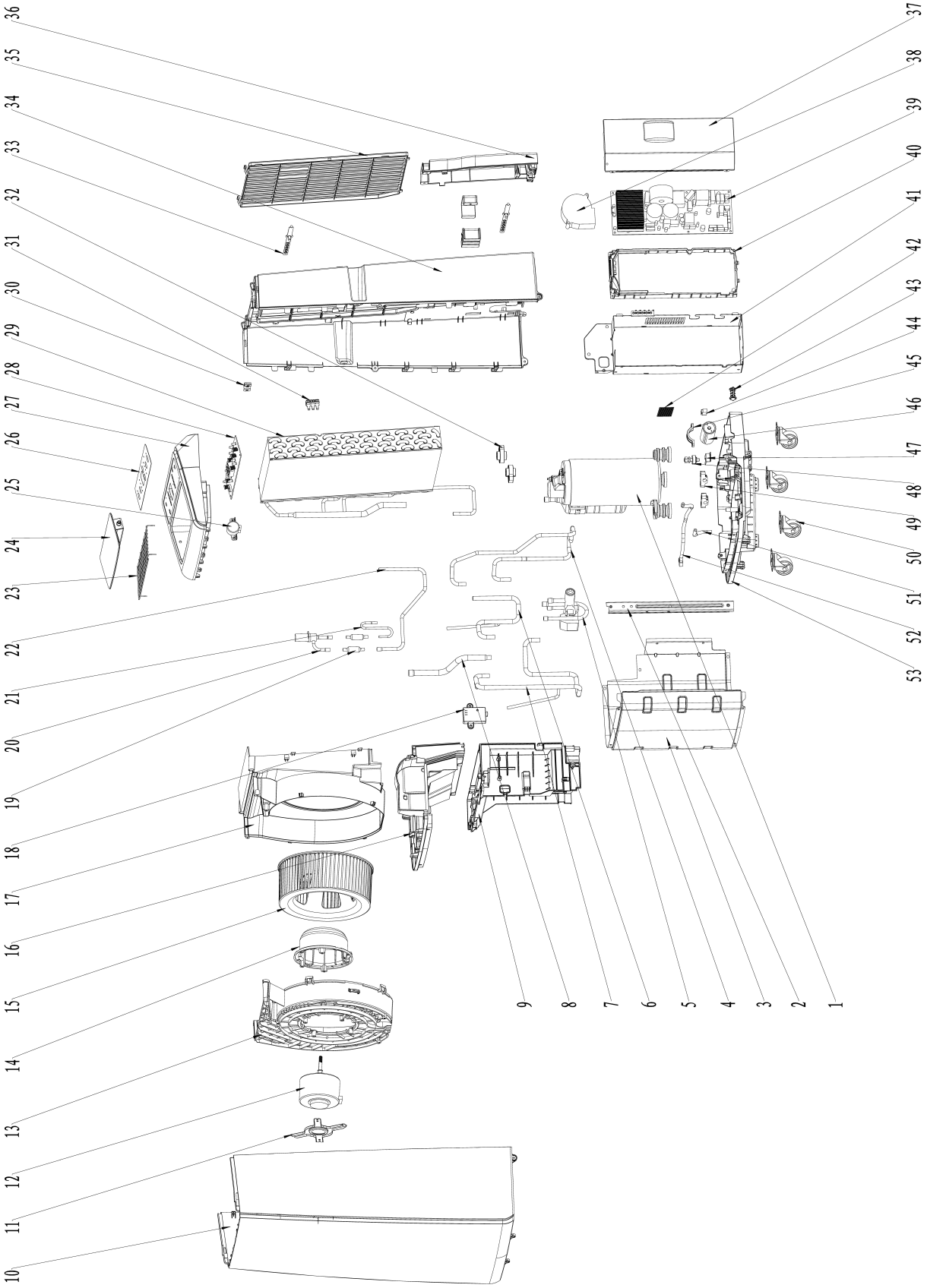

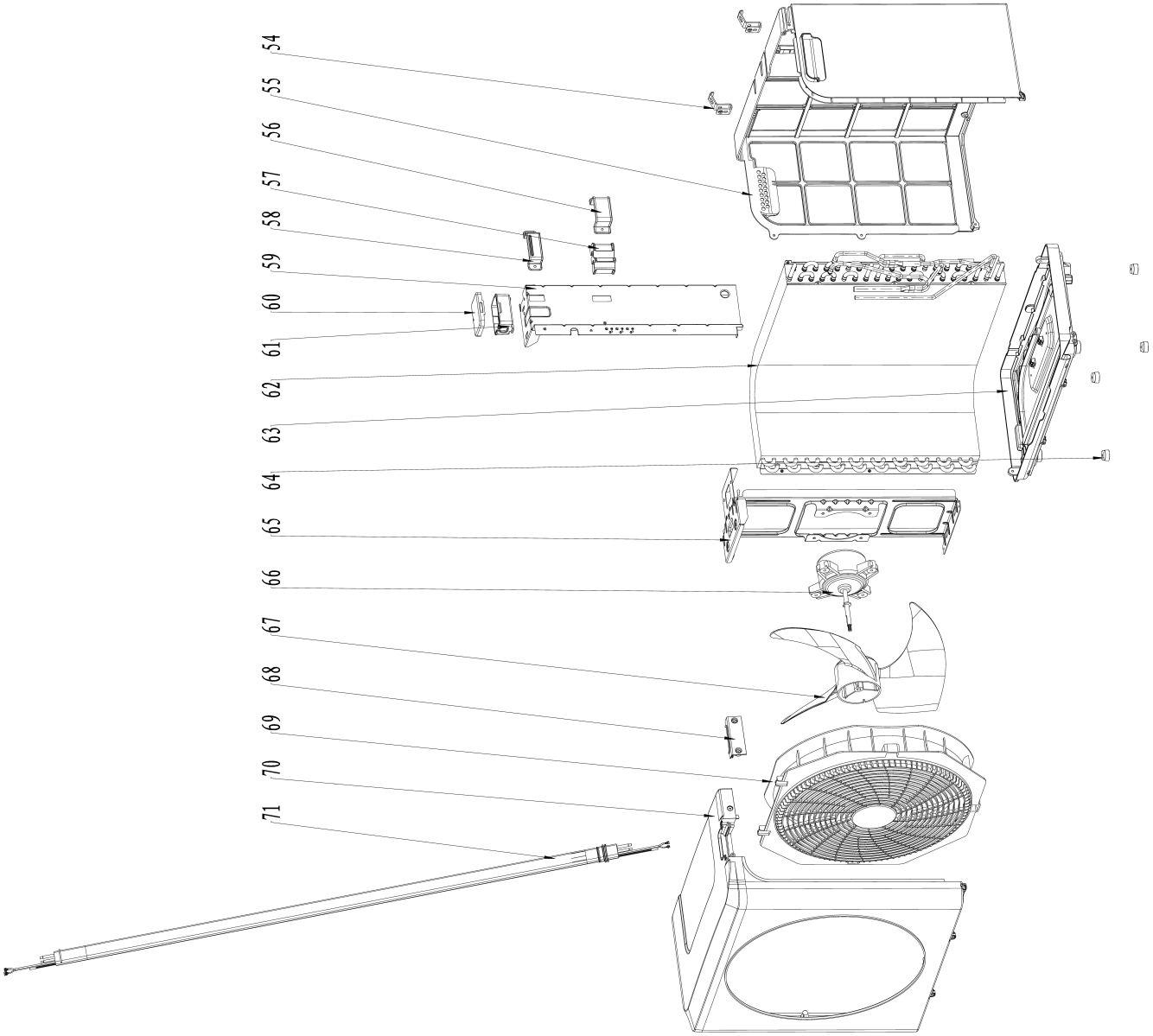
54
55
56
57
58
59
60
61
62
63
64
65
66
67
68
69
70
71

Nr	Czġōđ zamienna	Ilość	Nr	Czġōđ zamienna	Ilość	Nr	Część zamienna	Ilość
1	Compressor	1	25	Step motor	1	49	Support plate 2	2
2	Sheet metal bracket	1	26	Display printing	1	50	Caster	4
3	Lower support plate	1	27	Top cover (replacement insert)	1	51	The inlet pipe of the water pump	1
4	Exhaust pipe components (cooling&heating)	1	28	Display light board	1	52	Water pump outlet pipe component	1
5	Four-way valve	1	29	Evaporator components	1	53	The chassis filter of the internal unit	1
6	Indoor outlet pipe connection pipe	1	30	Internal machine hook	1	54	Hook of outdoor machine	2
7	Return airway (cooling&heating)	1	31	Temperature sensing head fixed bracket	1	55	Rear panel of outdoor unit	1
8	Outlet pipe connecting pipe of evaporator	1	32	Suction pipe shock-absorbing rubber	2	56	Pipe fixing cover	2
9	Water tray of indoor unit	1	33	Power cord tie	2	57	Pipe fixing rubber	2
10	Front panel	1	34	Back panel of internal unit	1	58	Windshield bracket for outdoor unit	1
11	Motor support	1	35	Inlet grille of the internal unit	1	59	Windshield of the outdoor unit	1
12	Motor (air supply)	1	36	Pipe cover for internal unit	1	60	Terminal box cover of outdoor unit	1
13	Outside the air duct of the internal unit	1	37	Variable frequency control box cover	1	61	Terminal box of outdoor unit	1
14	Motor seat (DC)	1	38	Cooling blower fan	1	62	Condenser components	1
15	Centrifugal fan blade	1	39	PCB board	1	63	The chassis of the outdoor unit	1
16	Internal machine partition	1	40	Outer frame of variable frequency drive board	1	64	Rubber feet	4
17	Inside the air duct of the internal unit	1	41	Variable frequency control box	1	65	Motor support	1
18	WiFi components	1	42	The chassis filter of the internal unit	1	66	Exhaust fan motor	1
19	Filter	2	43	Drain plug for water tray	1	67	Axial flow fan blade	1
20	Electronic expansion valve body	1	44	Power line card	1	68	Piping cover for outdoor unit	1
21	Electronic expansion valve connecting pipe	1	45	Fixed bracket for water pump	1	69	External fan coil	1
22	Inlet pipe connection pipe of indoor unit	1	46	DC drainage pump	1	70	Front panel of outdoor unit	1
23	Wind safety net	1	47	Water level switch bracket	1	71	Silicone sheath component	1
24	Air deflector	1	48	Float Switch	1			

Utylizacja

Zawsze utylizuj materiały opakowaniowe zgodnie z przepisami ochrony środowiska i z lokalnymi przepisami dotyczącymi utylizacji.



Symbol przekreślonego kosza oznacza, że urządzenie oraz powiązane komponenty, po zakończeniu eksploatacji muszą być utylizowane zgodnie z dyrektywą dotyczącą starych urządzeń elektrycznych i elektronicznych (1012/19/UE) oraz zgodnie z lokalnymi przepisami. Utylizacja z odpadami gospodarstwa domowego jest zabroniona.

Urządzenie może zostać bezpłatnie zwrócone do najbliższego punktu odbioru zużytych urządzeń elektrycznych i elektronicznych. Odpowiednie adresy dostępne są w urzędach miejskich lub gminnych. Strona internetowa https://hub.trotec.com/?id=45090 zawiera informacje dotyczące możliwości zwrotu towaru na terenie wielu krajów UE. W przeciwnym razie skontaktuj się z jednostką odpowiedzialną za utylizację zużytych urządzeń, uprawnioną do działania na terenie kraju eksploatacji urządzenia.

Specjalna utylizacja urządzeń elektrycznych i elektronicznych pozwala na ponowne zastosowanie użytych materiałów, sortowanie zastosowanych materiałów lub inne rodzaje wykorzystania starych urządzeń. Procedury te pozwalają także na ograniczenie niekorzystnego wpływu zastosowanych materiałów na środowisko naturalne oraz na zdrowie ludzi.



Symbol przekreślonego kosza oznacza, że baterie lub akumulatory po zakończeniu eksploatacji nie mogą być utylizowane wraz z odpadami gospodarstwa domowego. W przypadku wyposażenia urządzenia w baterie lub akumulatory zawierające rtęć, kadm lub ołów, pod symbolem kosza na odpady umieszczone będzie odpowiednie oznaczenie pierwiastka chemicznego (Hg, Cd lub Pb). Nie pozostawiaj baterii lub zawierających baterie urządzeń elektrycznych i elektronicznych bez nadzoru w miejscach publicznych w celu uniknięcia zanieczyszczenia środowiska naturalnego. Baterie i akumulatory, zgodnie z rozporządzeniem (UE) 2023/1542 PARLAMENTU EUROPEJSKIEGO I RADY EUROPEJSKIEJ z 12 czerwca 2023, dotyczącym baterii i zużytych baterii, na terenie Unii Europejskiej muszą być utylizowane w odpowiednich punktach odbioru. Wymontuj baterie/akumulatory i utylizuj je oddzielnie zgodnie z obowiązującymi przepisami prawnymi.

Uproszczona Deklaracja zgodności UE

Niniejszym Trotec GmbH oświadcza, że typ urządzenia radiowego (PAC-S 3510 SH - moduł Wifi) jest zgodny z dyrektywą 2014/53/UE. Pełny tekst Deklaracji zgodności UE jest dostępny pod następującym adresem internetowym: https://hub.trotec.com/?id=47733

Trotec GmbH

Grebbener Str. 7
52525 Heinsberg
Germany
+49 2452 962-0
+49 2452 962-200

online@trotec.com
www.trotec.com