TTK 200

TR

ORİJİNAL KULLANIM KILAVUZUNUN ÇEVİRİSİ
NEM ALMA CİHAZI

TRT-BA-TTK200-TC2018-59-001-TR

TROTEC

İçindekiler

Kullanım kılavuzu hakkında bilgiler 2

Cihazın kullanım ömrü ve garanti süresi..... 2

Kullanım hatalarına ilişkin bilgiler – Güvenlik 2

Cihaz fonksiyonlarıyla ile ilgili tanıtıcı ve temel bilgiler..... 4

Taşıma ve nakliye sırasında dikkat edilecek hususlar..... 5

Bağlantı veya montaj..... 6

Kullanım..... 9

Cihazın enerji tüketimi açısından verimli kullanımına ilişkin bilgiler..... 10

Sonradan sipariş edilebilen aksesuarlar..... 10

Hatalar ve arızalar 11

Kullanıcının kendi yapabileceği bakım, onarım veya ürünün temizliğine ilişkin bilgiler..... 12

Bakım, onarım ve kullanımda uyulması gereken kurallar 16

Servis istasyonları..... 16

Üretici ve ithalatçı firmanın unvanı, adres ve telefon numarası..... 16

Teknik ek 17

Kullanım sırasında insan veya çevre sağlığına tehlikeli veya zararlı olabilecek durumlara ilişkin uyarılar 21

Uygunluk beyanı..... 21

Kullanım kılavuzu hakkında bilgiler

Semboller

Elektrik gerilimine karşı uyarı
Bu sembol, elektrik gerilimi nedeniyle insanların hayatına ve sağlığına yönelik oluşan tehlikelere karşı uyarıda bulunur.

Uyarı
Sinyal sözcüğü, önlenmediği taktirde ölüm veya ağır bir yaralanmaya neden olabilecek orta risk derecesindeki bir tehlikeyi tanımlar.

Dikkat
Sinyal sözcüğü, önlenmediği taktirde hafif veya orta bir yaralanmaya neden olabilecek düşük risk derecesindeki bir tehlikeyi tanımlar.

Not
Sinyal sözcüğü, önemli bilgilere işaret eder (örn. maddi hasarlar), fakat tehlikelere işaret etmez.

Bilgi
Bu sembolün bulunduğu notlar, çalışmalarınızı hızlı ve güvenli şekilde yapmanız konusunda size yardımcı olur.

Kılavuza dikkat ediniz
Bu sembolün bulunduğu notlar, işletme kılavuzuna dikkat edilmesi gerektiği konusunda sizi uyarır.

İşletme kılavuzunun ve AB uygunluk beyanının güncel sürümünü aşağıdaki linkten indiriniz:

TTK 200

https://hub.trotec.com/?id=42905

Cihazın kullanım ömrü ve garanti süresi

Aşağıdaki bilgiler sadece Türkiye için geçerlidir:

Ticari müşteriler için garanti süresi bir yıldır. Özel müşteriler için garanti süresi iki yıldır.

Kullanım hatalarına ilişkin bilgiler – Güvenlik

Bu kılavuzu, cihazı çalıştırmadan/kullanmadan önce dikkatlice okuyunuz ve kılavuzu her zaman kurulum yerinin hemen yakınında veya cihazın üzerinde bulundurunuz!

Uyarı

Tüm güvenlik uyarılarını ve talimatları okuyunuz.
Güvenlik uyarılarına ve talimatlara uymanın ihmal edilmesi, elektrik çarpmasına, yangına ve/veya ağır yaralanmalara neden olabilir.

Daha sonra bakmak için tüm güvenlik uyarılarını ve talimatları saklayınız.
Cihaz, gözetim altında veya cihazın güvenli kullanımı hakkında eğitilmiş ve bu nedenle oluşacak tehlikeleri anlamış olmaları durumunda 8 yaşın üstündeki çocuklar ve kısıtlı fiziksel, duyusal veya mental yeteneklere sahip veya deneyimi ve/veya bilgisi eksik kişiler tarafından kullanılabilir.
Çocuklar cihazla oynamamalıdır. Temizlik ve kullanıcı bakımı, gözetim altında olmayan çocuklar tarafından yapılmamalıdır.

- Cihazı, patlama tehlikesi bulunan alanlarda çalıştırmayınız.
- Cihazı, agresif atmosferlerde çalıştırmayınız.

- Cihazı dik ve devrilmeyecek şekilde yerleştiriniz.
- Nemli temizlikten sonra cihazı kurutunuz. Cihazı ıslak durumda çalıştırmayınız.
- Cihazı elleriniz nemli veya ıslakken çalıştırmayınız veya kullanmayınız.
- Cihazı doğrudan su püskürmesine maruz bırakmayınız.
- Cihazın içine asla herhangi bir nesne veya uzuvlarınızı sokmayınız.
- Çalışma sırasında cihazın üstünü örtmeyiniz ve cihazı taşımayınız.
- Cihazın üzerine oturmayınız.
- Cihaz bir oyuncak değildir. Çocukları ve hayvanları uzak tutunuz. Cihazı sadece gözetim altında kullanınız.
- Cihazın her kullanımından önce cihazın aksesuarlarını ve bağlantı parçalarını olası hasarlar açısından kontrol ediniz. Arızalı cihazları ve cihaz parçalarını kullanmayınız.
- Cihazın dışında bulunan tüm elektrik kablolarının hasar görmeye karşı (örn. hayvanlar nedeniyle) korunduğundan emin olunuz. Elektrik kabloları veya şebeke bağlantısında hasar varken cihazı kesinlikle kullanmayınız!
- Elektrik bağlantısı, Teknik Bilgiler bölümündeki bilgilere uygun olmalıdır.
- Elektrik fişini düzgün bir şekilde topraklanmış prize takınız.
- Elektrik kablosu için kullanılacak uzatma kablolarını; cihazın bağlantı gücünü, kablo uzunluğunu ve kullanım amacını göz önünde bulundurarak seçiniz. Uzatma kablosunu tamamen açınız. Aşırı elektrik yükü oluşmasına izin vermeyiniz.
- Cihazdaki bakım, temizlik veya onarım çalışmalarından önce, elektrik fişinin tutarak elektrik kablosunu prizden çekiniz.
- Cihazı kullanmadığınız zamanlarda, cihazı kapatınız ve elektrik kablosunu prizden çıkartınız.
- Elektrik fişinde veya elektrik kablosunda hasar tespit ettiyseniz cihazı kesinlikle kullanmayınız.
  Bu cihazın şebeke bağlantı hattı zarar görürse, tehlikeleri önlemek için, üretici veya müşteri hizmetleri ya da benzer nitelikte bir kişi tarafından değiştirilmelidir.
  Arızalı elektrik kabloları insan sağlığı için ciddi tehlike oluşturur!
- Cihazın kurulumu sırasında, Teknik Bilgiler bölümü uyarınca duvarlarla ve nesnelerle arasında bırakılacak minimum mesafeye ve depolama ve çalışma koşullarına dikkat ediniz.
- Hava girişi ve hava çıkışının açık olduğundan emin olunuz.
- Emme tarafında hiçbir zaman kir ve gevşek nesnelerin bulunmadığından emin olunuz.
- Cihazın üzerindeki güvenlik işaretlerini, çıkartmaları ve etiketleri çıkarmayınız. Tüm güvenlik işaretleri, çıkartmalar ve etiketlerin okunur durumda olmasını sağlayınız.
- Cihazı sadece dik olarak ve yoğuşma kabı veya tahliye hortumu boşaltılmış durumdayken taşıyınız.
- Depolama ve taşıma işlemlerinden önce, biriken yoğuşma suyunu boşaltınız. Bu suyu içmeyiniz. Sağlık tehlikesi bulunmaktadır!

Usulüne uygun kullanım

Cihazı sadece oda havasının kurutmak ve nemini almak için (örn. boru kırılması veya su baskınları nedeniyle oluşan su hasarlarından sonra) mobil yapı kurutucu olarak ve teknik bilgilere uyarak kullanınız. Yapı kurutucu, 0 °C üstündeki düşük sıcaklıklarda kullanılabilir.

Usulüne uygun kullanıma dahil olanlar:

- Aşağıdakilerin kurutulması ve neminin alınması:
  - Üretim sistemleri, yer altındaki odalar
  - Depolar, arşivler, laboratuarlar
  - Boru kopması veya su baskınlarından sonra oluşan su hasarlarında odalar ve alanlar
- Aşağıdakilerin sürekli olarak kuru tutulması:
  - Aletler, cihazlar, belgeler
  - Elektrik santrallerindeki elektrikli bağlantı merkezleri, kazan sistemleri, türbinler ve boru sistemleri
  - neme karşı hassas yükler, vb.

Usulüne aykırı kullanım

- Cihazı ıslak ya da suyla kaplı bir zemin üzerine yerleştirmeyiniz.
- Cihazın üzerine örn. ıslak elbiseler gibi nesneler koymayınız.
- Cihazı açık havada kullanmayınız.
- Cihaz üzerinde izin olmadan değiştirme, ekleme ya da dönüştürme işlemi yapmak yasaktır.
- Bu kılavuzda belirtilenin dışında bir çalıştırma veya kullanıma izin verilmez. Buna uyulmaması durumunda, her türlü sorumluluk ve garanti talebi geçersiz olur.

Personelin niteliği

Bu cihazı kullanan kişiler:

- Nemli ortamlarda elektrikli cihazlarla çalışırken ortaya çıkabilecek tehlikeleri bilmeli.
- Başta Kullanım hatalarına ilişkin bilgiler – Güvenlik bölümü olmak üzere işletme kılavuzunu okumuş ve anlamış olmalıdır.

Muhafazanın açılmasını gerektiren bakım işlemleri, sadece soğutma ve iklimlendirme teknolojisi konusunda uzman şirketler veya Trotec tarafından gerçekleştirilmelidir.

Kalan tehlikeler

Elektrik gerilimine karşı uyarı
Elektrikli parçalar üzerindeki çalışmalar sadece yetkili bir uzman şirket tarafından gerçekleştirilmelidir!

Elektrik gerilimine karşı uyarı
Cihaz üzerinde gerçekleştirilecek tüm çalışmalardan önce elektrik fişini prizden çıkartınız!
Elektrik fişinden tutarak elektrik kablosunu elektrik prizinden çekiniz.

Uyarı
Eğitimsiz kişiler tarafından amacına veya usulüne uygun olmayan şekilde kullanılması durumunda bu cihaz çeşitli tehlikelere neden olabilir! Personel niteliklerine dikkat ediniz!

Uyarı
Cihaz bir oyuncak değildir ve çocukların eline geçmemelidir.

Uyarı
Boğulma tehlikesi!
Ambalaj malzemesini dikkatsizce etrafta bırakmayınız. Çocuklar için tehlikeli bir oyuncağa dönüşebilir.

Not
Cihazı, hava filtresi takılmamış durumdayken çalıştırmayınız!
Hava filtresi olmadan cihazın içi aşırı derecede kirlenir; bunun sonucunda kapasite azalabilir ve cihaz zarar görebilir.

Acil durumda yapılması gerekenler

1. Cihazı kapatınız.
2. Acil bir durumda cihazı şebeke beslemesinden ayırınız: Bağlantı kablosunu, fişten tutarak elektrik prizinden çekiniz.
3. Arızalı bir cihazı tekrar elektrik şebekesine bağlamayınız.

Cihaz fonksiyonlarıyla ile ilgili tanıtıcı ve temel bilgiler

Cihaz açıklaması

Cihaz, yoğuşma prensibi ile odalarda otomatik bir nem alma işlemi gerçekleştirir.

Fan, nemli oda havasını hava girişinden hava filtresi, evaporatör ve arkasında yer alan kondenser üzerinden emer. Oda havası, soğuk evaporatörde sıcaklığı çiğ noktasının altına düşene kadar soğutulur. Havada bulunan su buharı, yoğuşmuş veya karlanmış olarak evaporatör kanatlarının üzerine çöker. Nemi alınan, soğutulan hava kondansatörde hafifçe tekrar ısıtılır ve dışarı üflenir. Bu şekilde hazırlanan kuru hava yeniden oda havasıyla karışır. Cihazın sağladığı sürekli oda havası sirkülasyonu nedeniyle kurulum alanındaki nem azalır.

Yoğuşan su, hava sıcaklığı ve bağıl neme bağlı olarak sürekli şekilde ya da sadece periyodik buz çözme aşamaları sırasında entegre boşaltma ağzı içinden altta yer alan yoğuşma kabına damlar. Bu bileşen, dolum seviyesini ölçmek amacıyla bir şamandırayla donatılmıştır.

Opsiyonel olarak, yoğuşan su, drenaj tahliyesindeki bir hortum veya arkaya bağlanabilen bir yoğuşma pompası yardımıyla boşaltılabilir (bkz. Yoğuşma pompasının montajı bölümü).

Cihaz, kullanım ve taşıma için bir Açma/Kapatma düğmesi, bir çalışma saati sayacı, bir taşıma kulpu ve taşıma tekerlekleriyle donatılmıştır. Kauçuk kaplı iki ayak, cihazı kaymaya karşı emniyete alır.

Cihaz, bağıl nemi yaklaşık % 35'e varan bir oranda azaltmaya olanak sağlar.

İşletim sırasında oluşan ısı ışınımı, oda sıcaklığını biraz arttırabilir.

Cihazın görünümü

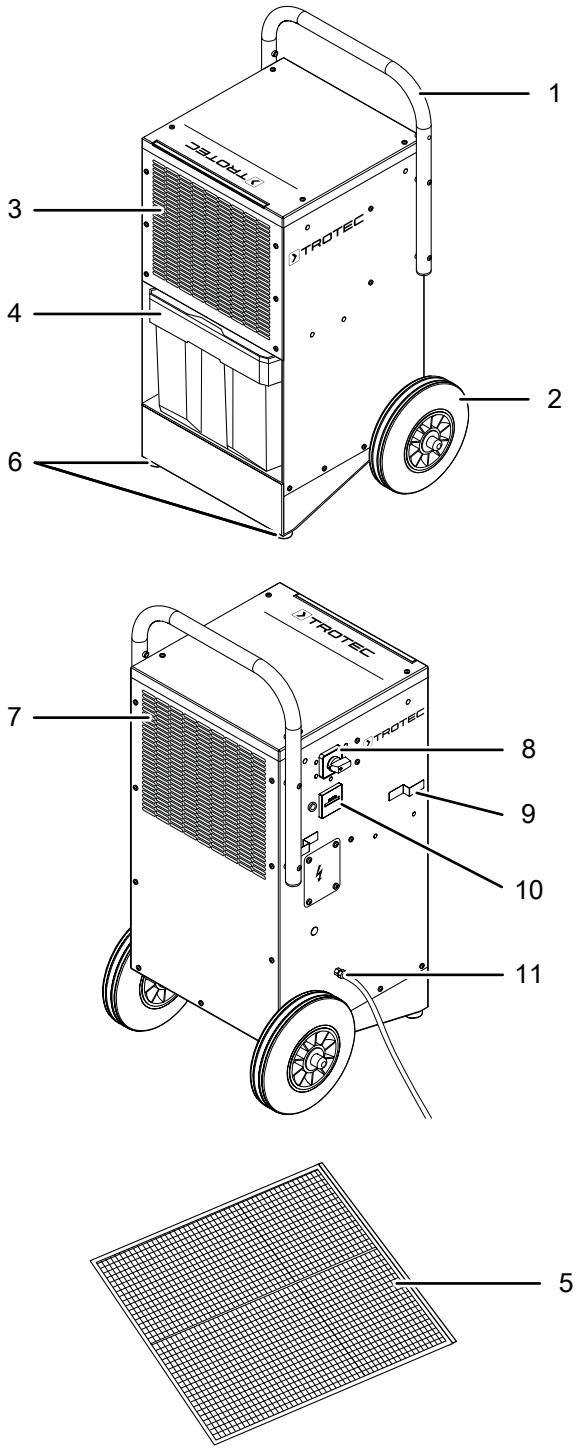

No.	Tanım
1	Taşıma kulpu
2	Taşıma tekerlekleri
3	Hava filtresiyle birlikte hava girişi
4	Su haznesi
5	Hava filtresi
6	Kauçuk tamponlu ayaklar
7	Hava çıkışı

No.	Tanım
8	Açma/Kapatma düğmesi
9	Elektrik kablosu tutucusu
10	Çalışma saati sayacı Opsiyonel: Çalışma saati ve kilovat saat için çift sayaç
11	Elektrik kablosu

Taşıma ve nakliye sırasında dikkat edilecek hususlar

Cihaz, nakliye hasarlarına karşı korumak için üretici tarafından mümkün olan en iyi şekilde ambalajlanmıştır. Güvenli taşıma hakkında diğer bilgiler, ambalajın üzerindeki multilateral işaretlerde bulunmaktadır.

Not

Düzgün olmayan bir şekilde depolar veya taşırsanız cihaz hasar görebilir.
Cihazın taşınması ve depolanmasıyla ilgili bilgilere dikkat ediniz.

Taşıma

Cihaz, rahatça taşınması için bir taşıma kulpu ve iki taşıma tekerleği ile donatılmıştır.

Her taşıma işleminden **önce** şu uyarılara dikkat ediniz:

- Cihazı kapatınız.
- Elektrik fişinden tutarak elektrik kablosunu elektrik prizinden çekiniz.
- Elektrik kablosunu çekme halatı olarak kullanmayınız.
- Kalan yoğuşma suyunu cihazdan ve yoğuşma suyu tahliye hortumundan boşaltınız (bkz. Bakım bölümü).
- Cihazı 45°'den fazla yatırmayınız, aksi taktirde cihaz zarar görebilir.
- Cihazı sadece düz ve kaygan yüzeylerde hareket ettiriniz.

Her taşıma işleminden **sonra** şu uyarılara dikkat ediniz:

- Cihazı, taşıma işleminden sonra dik olarak yerleştiriniz.
- Yatay konumdaki taşımadan sonra, soğutma gazının kompresörde birikebilmesi için cihazı 12 ila 24 saat süreyle durdurunuz. Cihazı ancak 12 ila 24 saat sonra tekrar çalıştırınız! Aksi takdirde kompresör hasar görebilir ve cihaz artık çalışmayabilir. Bu durumda garanti talepleri geçersiz olur.

Depolama

Her depolama işleminden **önce** şu uyarılara dikkat ediniz:

- Kalan yoğuşma suyunu cihazdan ve yoğuşma suyu tahliye hortumundan boşaltınız (bkz. Bakım bölümü).
- Elektrik fişinden tutarak elektrik kablosunu elektrik prizinden çekiniz.
- Olası yoğuşma suyu artıklarını boşaltınız.

Cihazı kullanmadığınız zamanlarda aşağıdaki depolama koşullarına uyunuz:

- Kuru ve donmaya ve ısıya karşı korunmuş
- Tozdan ve doğrudan güneş ışığından korunan bir yerde dik bir pozisyonda
- Gerekiyorsa, içeriye toz girmesine karşı bir kılıfla koruyarak
- Cihazdaki hasarları önlemek için, cihazın üstüne başka cihazlar veya nesneler koymayınız

Bağlantı veya montaj

Teslimat kapsamı

- 1 x cihaz
- 1 x hava filtresi
- 1 x kılavuz

Cihazın ambalajından çıkartılması

1. Kartonu açınız ve cihazı çıkartınız.
2. Ambalajı cihazdan komple çıkartınız.
3. Elektrik kablosunu komple açınız. Elektrik kablosunun zarar görmemiş olmasına dikkat ediniz ve açarken kabloya zarar vermeyiniz.

Devreye alma

Cihazın kurulumu sırasında, Teknik Bilgiler bölümü uyarınca duvarlarla ve nesnelerle arasında bırakılacak minimum mesafelere dikkat ediniz.

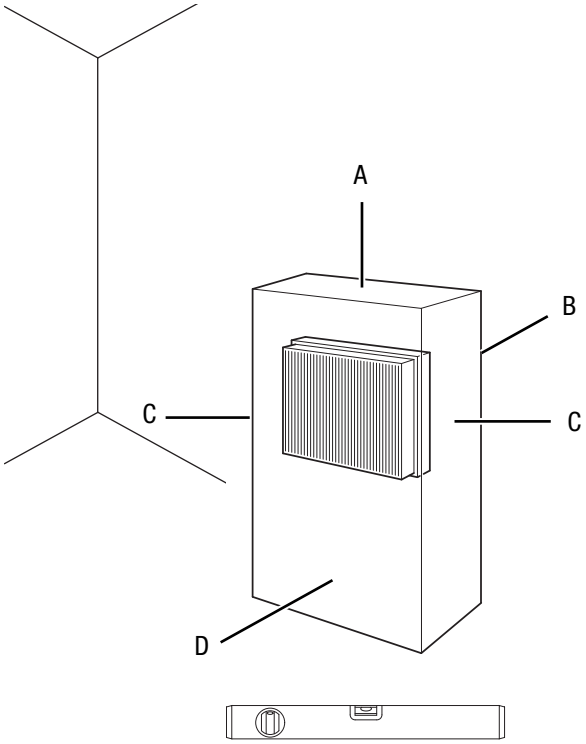

- Cihazı tekrar çalıştırmadan önce elektrik kablosunun durumunu kontrol ediniz. Cihazın kusursuz durumda olduğundan şüphe duyarsanız müşteri hizmetlerini arayınız.
- Cihazı dik ve devrilmeyecek şekilde yerleştiriniz.
- Özellikle cihazı odanın ortasına yerleştirirseniz, elektrik kablosunu veya diğer kabloları döşerken kablolara takılıp düşme tehlikesini engelleyiniz. Kablo köprülerinden kaçınınız.
- Kablo uzatmalarının tamamen açılmış ve çözülmüş durumda olduğundan emin olunuz.
- Cihazı monte ederken ısı kaynaklarına yeterli mesafe bırakınız.
- Perde veya başka nesnelerin hava akımını engellememesine dikkat ediniz.
- Cihazın ıslak yerlerde kurulumu sırasında, cihazı, yönetmeliklere uygun bir kaçak akım koruma tertibatı (FI koruma şalteri) ile yerinde emniyete alınız.

Taşıma kulpunun yerinin değiştirilmesi

Gerekliliklere bağlı olarak, taşıma kulpunu yatay veya dikey olarak monte edebilirsiniz. Taşıma kulpu, yatay olarak üst ve alt pozisyona monte edilebilir. Taşıma kulpunun yerini değiştirmek için, cihazın iki tarafında aşağıdaki adımları uygulayınız:

Taşıma kulpu üst pozisyonda

1. (15), (16) ve (18) numaralı pozisyondaki cıvataları gevşetiniz ve çıkartınız.

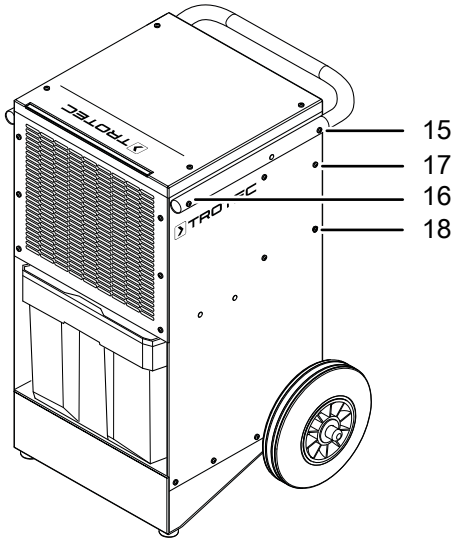

2. Tutamağı 90° döndürünüz ve istediğiniz pozisyonda cihaza takınız.
3. (15) ve (16) numaralı pozisyondaki cıvataları (15) ve (18) numaralı pozisyondaki açıklıklara takınız ve sıkınız.

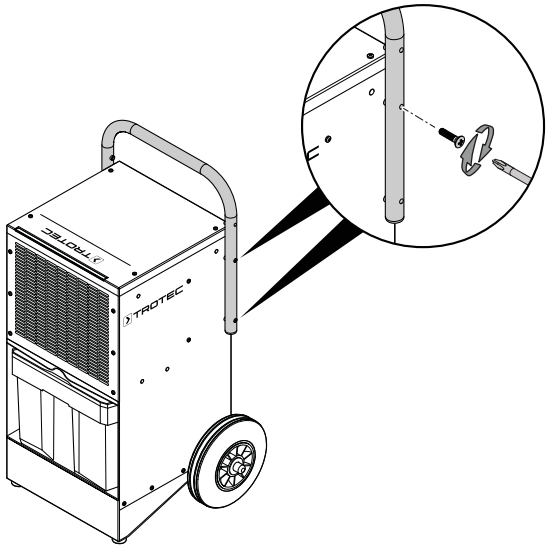

4. (18) numaralı pozisyondaki cıvatayı (16) numaralı pozisyondaki açıklığa takınız ve sıkınız.

Taşıma kulpu alt pozisyonda

1. (15), (16) ve (17) numaralı pozisyondaki cıvataları gevşetiniz ve çıkartınız.

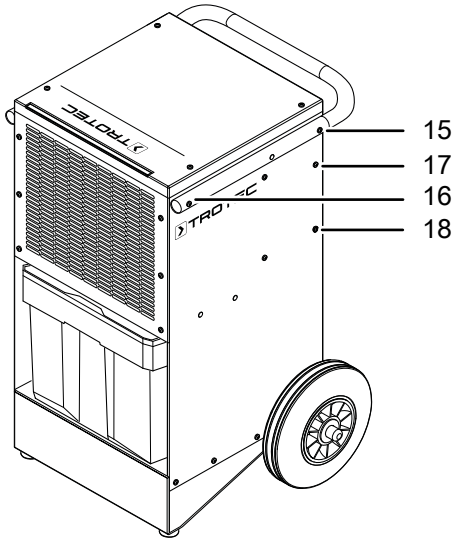

2. Tutamağı 90° döndürünüz ve istediğiniz pozisyonda cihaza takınız.
3. (15) ve (16) numaralı pozisyondaki cıvataları (15) ve (17) numaralı pozisyondaki açıklıklara takınız ve sıkınız.

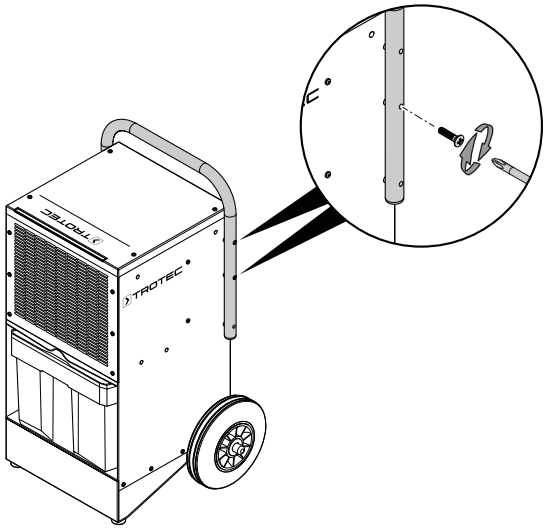

4. (17) numaralı pozisyondaki cıvatayı (16) numaralı pozisyondaki açıklığa takınız ve sıkınız.

Hava filtresinin yerleştirilmesi

Not

Cihazı, hava filtresi takılmamış durumdayken çalıştırmayınız!
Hava filtresi olmadan cihazın içi aşırı derecede kirlenir; bunun sonucunda kapasite azalabilir ve cihaz zarar görebilir.

- Cihazı çalıştırmadan önce hava filtresinin takılmış olduğundan emin olunuz.

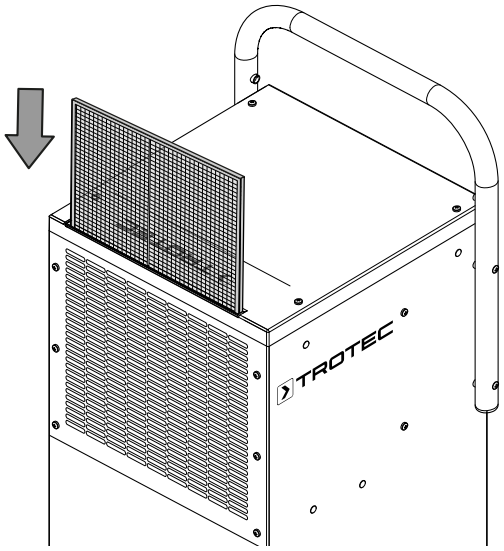

Drenaj tahliye hortumunun döşenmesi

Uzun süreli kesintisiz kullanım veya gözetimsiz nem alma için, birlikte verilen drenaj tahliye hortumu cihaza bağlanmalıdır.

✓ Uygun bir hortum (çap: 16 mm) cihaza eklenmiştir.
✓ Cihaz kapatılmıştır.

1. Su haznesini çıkartınız.

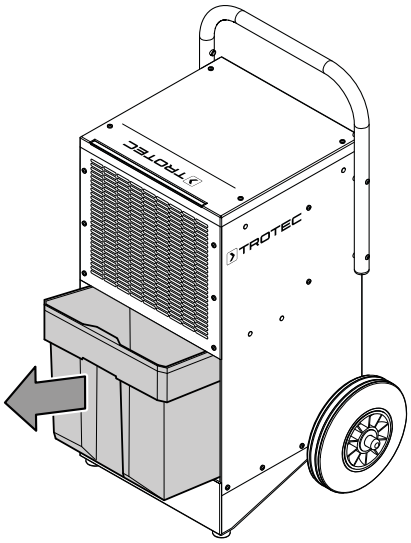

2. Drenaj tahliye hortumunu cihazdaki yoğuşma hortumu bağlantısına bağlayınız.

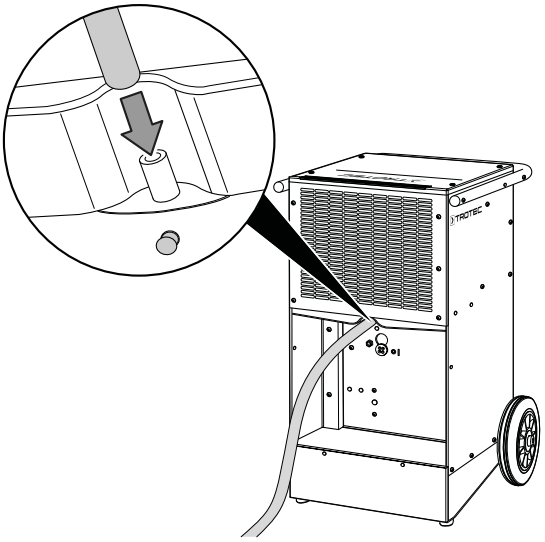

3. Drenaj tahliye hortumunun cihaza düzgün şekilde bağlandığından ve hasarsız olduğundan emin olunuz.
4. Drenaj tahliye hortumunun diğer ucunu uygulama durumuna bağlı olarak şu şekilde yerleştiriniz:
   ⇨ Yeterli ebatta bir hazneyi (en az 90 litre) cihazın yanına koyunuz ve hortum ucunu haznenin içine doğru yerleştiriniz. Haznenin doluluk seviyesini düzenli olarak kontrol ediniz.

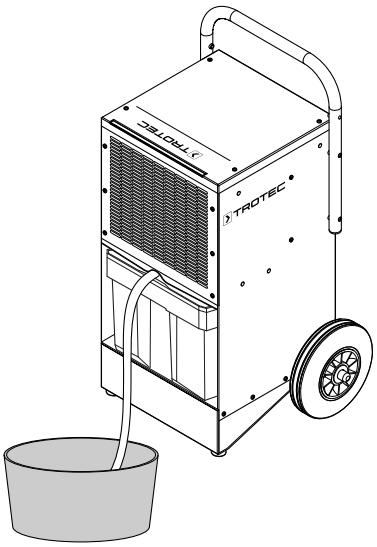

⇨ Drenaj tahliye hortumunun ucunu bir su giderinin üzerine yerleştiriniz. Büyük mesafeler için, aynı tipte daha uzun bir hortum da kullanılabilir.

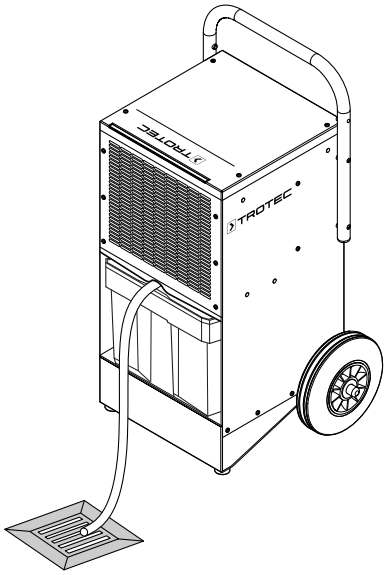

5. Drenaj tahliye hortumunun sürekli bir eğime sahip olmasını sağlayınız.

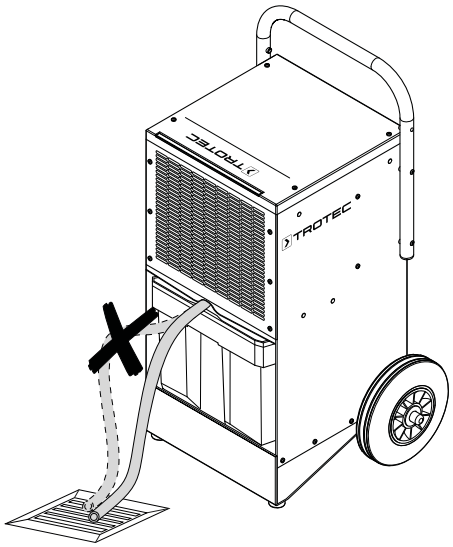

Yoğuşma pompası (opsiyonel)

Uzun süreli kesintisiz kullanım veya gözetimsiz nem alma için opsiyonel olarak, yoğuşan su arkaya bağlanabilen bir yoğuşma pompası yardımıyla cihazdan dışarı sevk edilebilir (bkz. Sonradan sipariş edilebilen aksesuarlar bölümü).

Kullanım

- Kapıları ve pencereleri açık tutmayınız.
- Cihaz, çalıştırıldıktan sonra tam otomatik şekilde çalışır.
- Harici bir higrostatla (opsiyonel) çalışma sırasında, ayarlanan nominal değere ulaşılsa dahi, cihaz kapatıldıktan sonra sürekli olarak nem alma modunda çalışır.

Kumanda elemanları

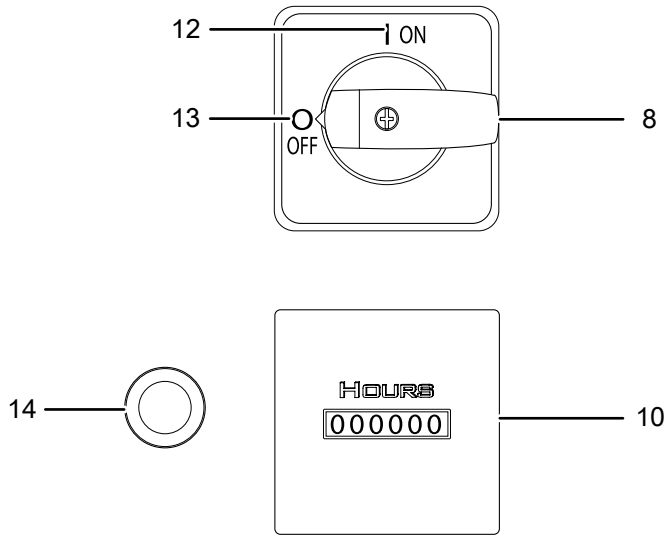

No.	Tanım	Anlamı
8	Açma/Kapatma düğmesi	Cihazı açma veya kapatma
10	Çalışma saati sayacı Opsiyonel: Çalışma saati ve kilovat saat için çift sayaç	Çalışma saati göstergesi Çalışma saati ve elektrik tüketimi göstergesi
12	*ON (AÇIK)* pozisyonu	Cihaz açık
13	*OFF (KAPALI)* konumu	Cihaz kapalı
14	Kontrol lambası	Çalışma sırasında yanar

Cihazın çalıştırılması

Devreye alma bölümünde açıklandığı gibi çalışmaya hazır şekilde kurduktan sonra cihazı çalıştırabilirsiniz.

1. Açma/Kapatma düğmesini (8) *ON (AÇIK)* (12) konumuna getiriniz.

⇨ Cihaz açılmıştır.
⇨ Kompresör her zaman yaklaşık 7 saniyelik bir gecikmeyle çalışmaya başlar.
⇨ Vantilatör, bundan yaklaşık 10 saniye sonra çalışmaya başlar.

Sürekli çalışma modu

Cihaz, sürekli çalışma modundayken nemi sürekli olarak ve nem içeriğinden bağımsız olarak alır.

Higrostat çalışması modu (opsiyonel)

Cihaz, opsiyonel olarak bir higrostatla çalıştırılabilir. Higrostat, nem değerine bağlı olarak cihazı açar veya kapatır.

Cihazı bir opsiyonel higrostatla çalıştırırsanız, istediğiniz nemi higrostattan ayarlayınız (bkz. opsiyonel higrostatın işletme kılavuzu).

Anahtarlama noktasına dikkat ediniz. Harici higrostat ayarlanan bir nem değeri üzerinden cihazın kompresörünü devreye sokuyorsa, higrostat ve kurutucu doğru çalışıyordur. Cihazın kompresörü ayarlanan değerin altında çalışıyorsa ve ayarlanan değerin üzerinde kapanıyorsa harici higrostat yanlış çalışıyordur. Bu durumda, higrostatı açmalı ve bağlantıların klemenslerini değiştirmelisiniz.

Otomatik defrost

Düşük ortam sıcaklıklarında, nem alma sırasında evaporatör buzlanabilir. Bu durumda cihaz otomatik bir buz çözme işlemi gerçekleştirir. Çözdürme aşaması sırasında nem alma modu kısa süreyle durdurulur. Fan çalışmaya devam eder.

Buz çözme süresi farklılık gösterebilir. Cihazı, otomatik buz çözme işlemi esnasında kapatmayınız. Elektrik fişini prizden çıkartmayınız.

Devre dışı bırakma

Elektrik gerilimine karşı uyarı
Elektrik fişine nemli ya da ıslak elle dokunmayınız.

- Cihazı kapatınız.
- Elektrik fişinden tutarak elektrik kablosunu elektrik prizinden çekiniz.
- Gerekirse, yoğuşma tahliye hortumunu çıkartınız ve içindeki kalan sıvıyı boşaltınız.
- Cihazı, Bakım bölümünde anlatılanlara uygun şekilde temizleyiniz.
- Cihazı, Depolama bölümünde anlatılanlara uygun şekilde depolayınız.

Cihazın enerji tüketimi açısından verimli kullanımına ilişkin bilgiler

Gereksiz enerji tüketimini önlemek için, cihazın sadece gerçek kullanım süresi boyunca açık kalmasına dikkat ediniz. Mevcutsa, cihazın kapatma otomatiğinden faydalanınız.

Sonradan sipariş edilebilen aksesuarlar

Uyarı
Sadece işletme kılavuzunda belirtilen aksesuarları ve ek cihazları kullanınız.
İşletme kılavuzunda önerilenlerin dışındaki takımlar veya diğer aksesuarların kullanılması yaralanma tehlikesi anlamına gelebilir.

Tanım	Ürün numarası
TTK 200 için entegre higrostat	7.430.000.934
HG 130 harici higrostat	6.100.002.045
Montaj seti dahil TTK 200 yoğuşma pompası	6.100.003.005
HG 140 çiğ noktası kumandası	6.100.002.050
Çalışmaya başlama akımı sınırlayıcısı ASB 3500	6.100.002.030
TTK 200 için hava filtresi	7.160.000.011

Hatalar ve arızalar

Kusursuz işlevselliği temin etmek için, cihaz üretim esnasında defalarca kontrol edilmiştir. Buna rağmen arızalar ortaya çıkarsa cihazı aşağıdaki listeye göre kontrol ediniz.

Cihaz çalışmaya başlamıyor:

- Elektrik bağlantısını kontrol ediniz.
- Elektrik kablosunun ve elektrik fişinin hasarlı olup olmadığını kontrol ediniz.
- Yapı tarafındaki şebeke sigortasını kontrol ediniz.
- Cihazı bir higrostatla (opsiyonel) birlikte çalıştırıyorsanız, ayarlanan değeri kontrol ediniz. Yapı kurutucunun çalışması için, kurulum bölümündeki nem, ayarlanan değerin üstünde olmalıdır. Higrostatı daha düşük bir değere ayarlayınız.

Cihaz çalışıyor ama yoğuşma suyu oluşmuyor:

- Yoğuşma tahliye hortumunun doğru oturup oturmadığını kontrol ediniz.
- Yoğuşma pompası kullanılıyorsa: Su haznesinin ve hortumların kirlenip kirlenmediğini kontrol ediniz.
- Bağıl oda neminin teknik bilgilere uyduğundan emin olunuz.
- Cihazı bir higrostatla (opsiyonel) birlikte çalıştırıyorsanız, ayarlanan değeri kontrol ediniz. Yapı kurutucunun çalışması için, kurulum bölümündeki nem, ayarlanan değerin üstünde olmalıdır. Higrostatı daha düşük bir değere ayarlayınız.
- Hava filtresinin kirlenip kirlenmediğini kontrol ediniz. Gerekirse hava filtresini temizleyiniz veya değiştiriniz.
- Kondenserin kirlenip kirlenmediğini dışarıdan kontrol ediniz (bkz. Kullanıcının kendi yapabileceği bakım, onarım veya ürünün temizliğine ilişkin bilgiler bölümü). Kirlenen kondenserin uzman bir şirket veya Trotec tarafından temizlenmesini sağlayınız.
- Gerekirse cihaz otomatik bir buz çözme işlemi gerçekleştirir. Otomatik defrost sırasında nem alma işlemi gerçekleşmez.

Cihaz gürültü çıkarıyor, titriyor:

- Cihazın dikey konumda ve durma güvenliği sağlanmış şekilde kurulup kurulmadığını kontrol ediniz.

Yoğuşma dışarı sızıyor:

- Cihazı kaçak açısından kontrol ediniz.

Kompresör çalışmıyor:

- Oda sıcaklığını kontrol ediniz. Teknik bilgilere göre cihazın izin verilen çalışma aralığına dikkat ediniz.
- Kompresörün aşırı ısınma korumasının devreye girmiş olup olmadığını kontrol ediniz. Cihazı elektrik şebekesinden ayırınız ve tekrar elektrik şebekesine bağlamadan önce yaklaşık 10 dakika süreyle soğumaya bırakınız.
- Gerekirse cihaz otomatik bir buz çözme işlemi gerçekleştirir. Otomatik buz çözme işlemi sırasında nem alma işlemi gerçekleşmez.

Cihaz çok sıcak, gürültü çıkarıyor veya kapasitesi düştü:

- Hava girişlerinin ve hava filtresinin kirlenip kirlenmediğini kontrol ediniz. Dışarıdaki kirleri temizleyiniz.
- Cihazın kirlenip kirlenmediğini dışarıdan kontrol ediniz (bkz. Bakım bölümü). Cihazın kirlenen iç kısmının soğutma ve iklimlendirme teknolojisi konusunda uzman bir şirket veya Trotec tarafından temizlenmesini sağlayınız.

> **Not**
>
> Tüm bakım ve onarım çalışmalarından sonra en az 3 dakika bekleyiniz. Cihazı ancak daha sonra açınız.

Cihazınız kontrollerden sonra sorunsuz bir şekilde çalışmıyor mu?

Müşteri servisiyle temas kurunuz. Cihazı onarım için soğutma ve iklimlendirme teknolojisi konusunda uzman bir şirket veya Trotec' götürünüz.

Kullanıcının kendi yapabileceği bakım, onarım veya ürünün temizliğine ilişkin bilgiler

Periyodik bakım ile ilgili bilgiler

Bakım ve koruma aralığı	Her bağlantı veya montaj öncesinde	Gerektiğinde	En azından 2 haftada bir	En azından 4 haftada bir	En azından 6 ayda bir	En azından her yıl
Yoğuşma pompası, su haznesi veya yapı kurutucuyu boşaltınız, gerekirse temizleyiniz		X				
Emme ve dışarı üfleme açıklıklarını kirlenme ve yabancı cisimler açısından kontrol ediniz, gerekiyorsa temizleyiniz	X			X		
Dış temizlik		X				X
Cihazın iç kısmının kirlenip kirlenmediğini görsel olarak kontrol ediniz		X		X		
Basınçlı havayla iç temizlik		X				X
Emme ızgarası ve hava filtresini kirlenme ve yabancı cisim açısından kontrol ediniz, gerekiyorsa temizleyiniz veya değiştiriniz	X		X			
Hava filtresini değiştiriniz					X	
Hasarlı olup olmadığını kontrol ediniz	X					
Sabitleme cıvatalarını kontrol ediniz		X				X
Deneme çalışması						X

Bakım ve koruma protokolü

Cihaz tipi: .....

Cihaz numarası: .....

Bakım ve koruma aralığı	1	2	3	4	5	6	7	8	9	10	11	12	13	14	15	16
Yoğuşma pompası, su haznesi veya yapı kurutucuyu boşaltınız, gerekirse temizleyiniz																
Emme ve dışarı üfleme açıklıklarını kirlenme ve yabancı cisimler açısından kontrol ediniz, gerekiyorsa temizleyiniz																
Dış temizlik																
Cihazın iç kısmının kirlenip kirlenmediğini görsel olarak kontrol ediniz																
Basınçlı havayla iç temizlik																
Emme ızgarası ve hava filtresini kirlenme ve yabancı cisim açısından kontrol ediniz, gerekiyorsa temizleyiniz veya değiştiriniz																
Hava filtresini değiştiriniz																
Hasarlı olup olmadığını kontrol ediniz																
Sabitleme cıvatalarını kontrol ediniz																
Deneme çalışması																
Notlar:																

1. Tarih: ..... İmza:	2. Tarih: ..... İmza:	3. Tarih: ..... İmza:	4. Tarih: ..... İmza: .....
5. Tarih: ..... İmza:	6. Tarih: ..... İmza:	7. Tarih: ..... İmza:	8. Tarih: ..... İmza: .....
9. Tarih: ..... İmza:	10. Tarih: ..... İmza:	11. Tarih: ..... İmza:	12. Tarih: ..... İmza: .....
13. Tarih: ..... İmza:	14. Tarih: ..... İmza:	15. Tarih: ..... İmza:	16. Tarih: ..... İmza: .....

Bakıma başlanmadan önce yapılacak işlemler

Elektrik gerilimine karşı uyarı

Elektrik fişine nemli ya da ıslak elle dokunmayınız.

- Cihazı kapatınız.
- Elektrik fişinden tutarak elektrik kablosunu elektrik prizinden çekiniz.

Elektrik gerilimine karşı uyarı

Dış gövdenin açılmasını gerektiren çalışmalar, sadece yetkili uzman şirketler veya Trotec tarafından gerçekleştirilmelidir.

Dış gövdenin temizlenmesi

Dış gövdeyi nemli, yumuşak, hav bırakmayan bir bezle temizleyiniz. Dış gövdenin içine nem girmemesine dikkat ediniz. Elektrikli parçaların nemle temas etmemesine dikkat ediniz. Bezi nemlendirmek için örn. temizleme spreyi, çözücü madde, alkol içeren temizleyiciler veya aşındırıcı maddeler gibi agresif temizlik maddeleri kullanmayınız.

Cihazın iç kısmının kirlenip kirlenmediğinin görsel olarak kontrol ediniz

1. Hava filtresini çıkartınız.
2. Bir el feneriyle cihazın açıklıklarını aydınlatınız.
3. Cihazın iç kısmının kirlenip kirlenmediğini kontrol ediniz.
4. Kalın bir toz tabakası görürseniz, cihazın iç kısmının soğutma ve iklimlendirme teknolojisi konusunda uzman bir şirket veya Trotec tarafından temizlenmesini sağlayınız.
5. Hava filtresini yerine takınız.

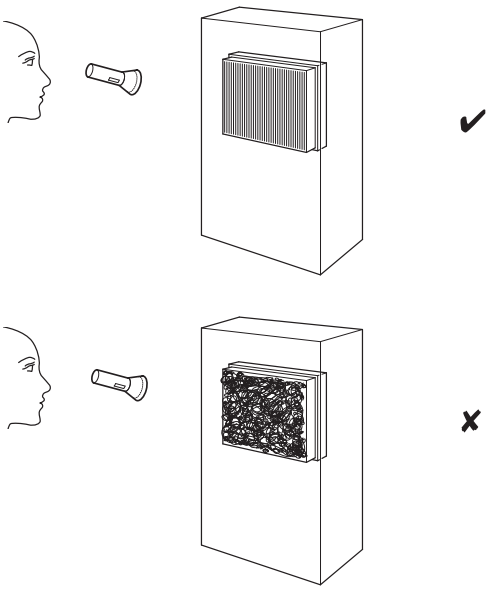

Soğutma gazı devir daimi

- Tüm soğutma gazı devir daimi bakım gerektirmeyen, hermetik olarak kapalı bir sistemdir ve sadece soğutma ve iklimlendirme teknolojisi konusunda uzman şirketler veya Trotec tarafından bakıma tabi tutulabilir veya onarılabilir.

Hava filtresinin temizlenmesi

Not

Hava filtresinin aşınmamış ve hasar görmemiş durumda olduğundan emin olunuz. Hava filtresinin köşeleri ve kenarları deforme olmamış ve yuvarlanmamış olmalıdır. Hava filtresini yerine takmadan önce filtrenin hasarsız ve kuru olduğundan emin olunuz!

Kirlenmesi durumunda hava filtresi temizlenmelidir. Örn. performansın azalmasıyla bu durum anlaşılır (bkz. Hatalar ve arızalar bölümü).

1. Hava filtresini cihazdan çıkartınız.

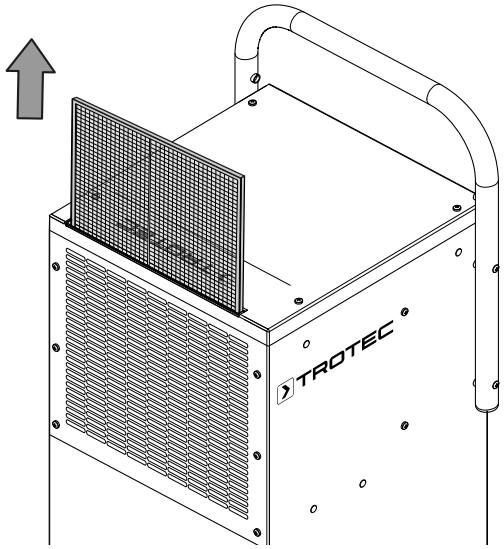

2. Filtreyi yumuşak, hav bırakmayan, hafif nemli bir bezle temizleyiniz. Filtre çok kirlenmişse, filtreyi nötr temizlik maddesi eklenmiş sıcak suyla temizleyiniz.

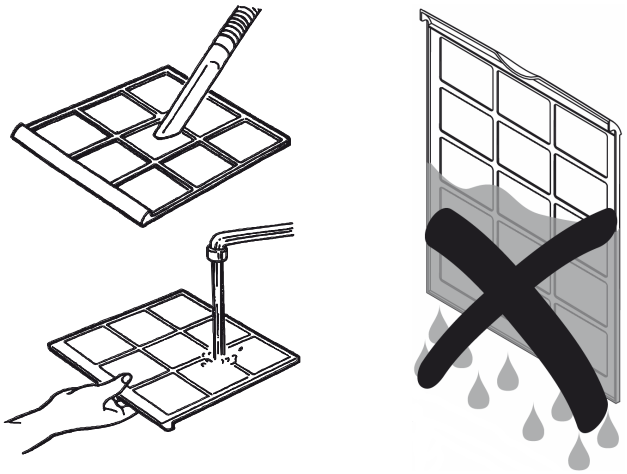

3. Filtreyi komple kurumaya bırakınız. Islak filtreyi cihaza takmayınız!
4. Hava filtresini tekrar cihaza yerleştiriniz.

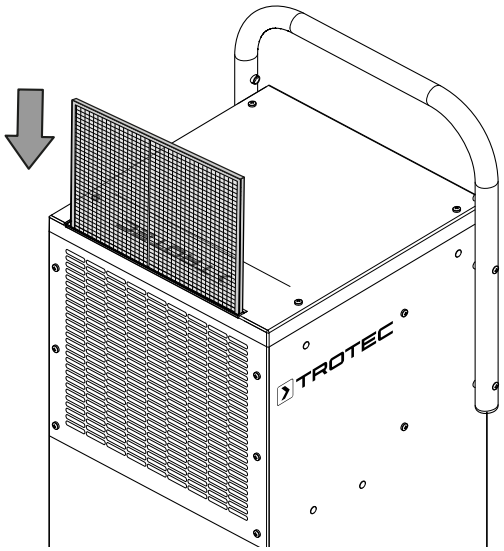

Basınçlı havayla iç temizlik

Uyarı

Basınçlı hava açılırken, dışarı çıkan basınçlı hava nedeniyle yaralanma tehlikesi bulunmaktadır.
Basınçlı hava hortumunu vücudunuzdan uzak tutunuz.
Basınçlı hava hortumunu insanlara doğru yöneltmek yasaktır.

Cihazın iç kısmındaki temizlik ve bakım işlemleri için dış gövde kapağı çıkartılmalıdır.

1. Cihazın üst tarafındaki dört cıvatayı gevşetiniz ve çıkartınız.

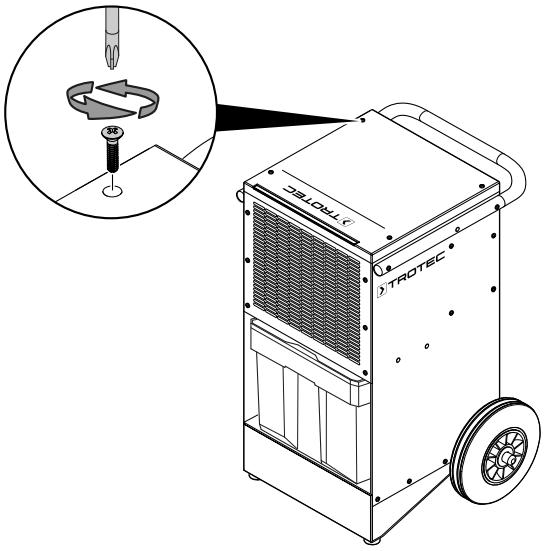

2. Daha sonra kullanmak için cıvataları saklayınız.
3. Dış gövde kapağını cihazdan kaldırınız.

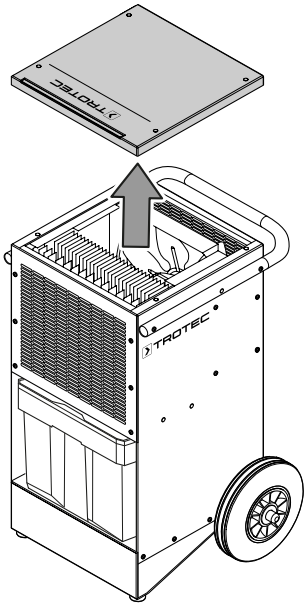

4. Dış gövde kapağını dikkatlice yerleştiriniz.
5. Cihazın içini basınçlı havayla temizleyiniz.

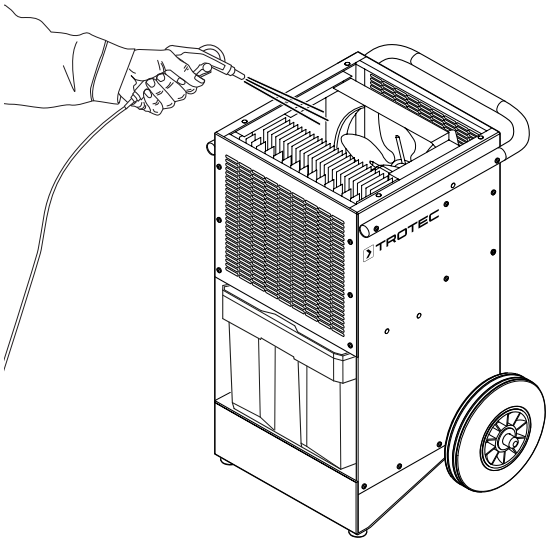

6. Dış gövde kapağını cihaza takınız.

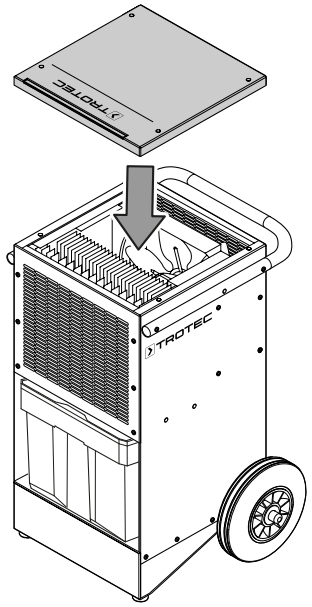

7. Son olarak tüm cıvataları sıkınız.

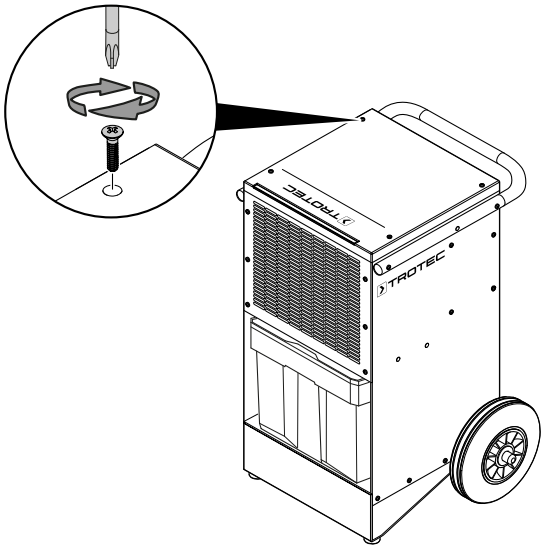

Bakımdan sonra yapılması gerekenler

Cihazı kullanmaya devam etmek istiyorsanız:

- Elektrik fişini prize takarak cihazı tekrar çalıştırınız.

Cihazı uzun süre kullanmayacaksanız:

- Cihazı, Depolama bölümünde anlatılanlara uygun şekilde depolayınız.

Bakım, onarım ve kullanımda uyulması gereken kurallar

Uyarı

Dış gövdenin açılmasını gerektiren periyodik bakım çalışmaları ve onarımlarda Trotec müşteri servisine başvurunuz. Kurallara aykırı şekilde açılan cihazlar her türlü garanti kapsamı dışındadır ve garanti talepleri geçersiz olur.

Servis istasyonları

Aşağıdaki bilgiler sadece Türkiye için geçerlidir:
Trotec Endüstri Ürünleri Tic.Ltd.Sti.
Oruçreis Mh., Giyimkent Cd.,
14. Sok. No.61, Giyimkent Sitesi
34235 Esenler/İstanbul
Telefon: +90 212 438 56 55

Üretici ve ithalatçı firmanın unvanı, adres ve telefon numarası

İthalatçı (sadece Türkiye için geçerlidir):
Trotec Endüstri Ürünleri Tic. Ltd. Sti.
Oruçreis Mh., Giyimkent Cd.,
14. Sok. No. 61, Giyimkent Sitesi
34235 Esenler/İstanbul
Telefon: +90 212 438 56 55
Faks: +90 212 438 56 51

Üretici:
Trotec GmbH & Co. KG
Grebbener Straße 7
D-52525 Heinsberg
Telefon: +49 2452 962-400
Faks: +49 2452 962-200
E-posta: info@trotec.de

Teknik ek

Teknik bilgiler

Parametre	Değer
Model	**TTK 200**
Maks. nem alma kapasitesi	35 l / 24 saat
30 °C ve % 80 bağıl nemde nem alma kapasitesi	25 l / 24 saat
Hava miktarı	230 m^3/saat
Çalışma aralığı (sıcaklık)	0 °C ila 40 °C
Çalışma aralığı (bağıl nem)	% 35 ila % 100 bağıl nem
Emme tarafındaki basınç	0,7 Mpa
Çıkış tarafındaki basınç	2,7 Mpa
Şebeke gerilimi	1/N/PE ~ 230 V / 50 Hz
Maks. güç tüketimi	0,8 kW
Nominal akım	2,8 A
Soğutma gazı	R-407C
Soğutma gazı miktarı	370 g
GWP faktörü	1.774
CO_2 eşdeğeri	0,66 t
Su deposu	11 l
Ses basıncı seviyesi (3 m mesafede)	52 dB(A)
Boyutlar (Uzunluk x Genişlik x Yükseklik)	480 x 510 x 720 mm
Duvarlarla ve nesnelerle aradaki minimum mesafe	
A: üst	50 cm
B: arka	50 cm
C: yan	50 cm
D: ön	50 cm
Ağırlık	34 kg

Devre planı

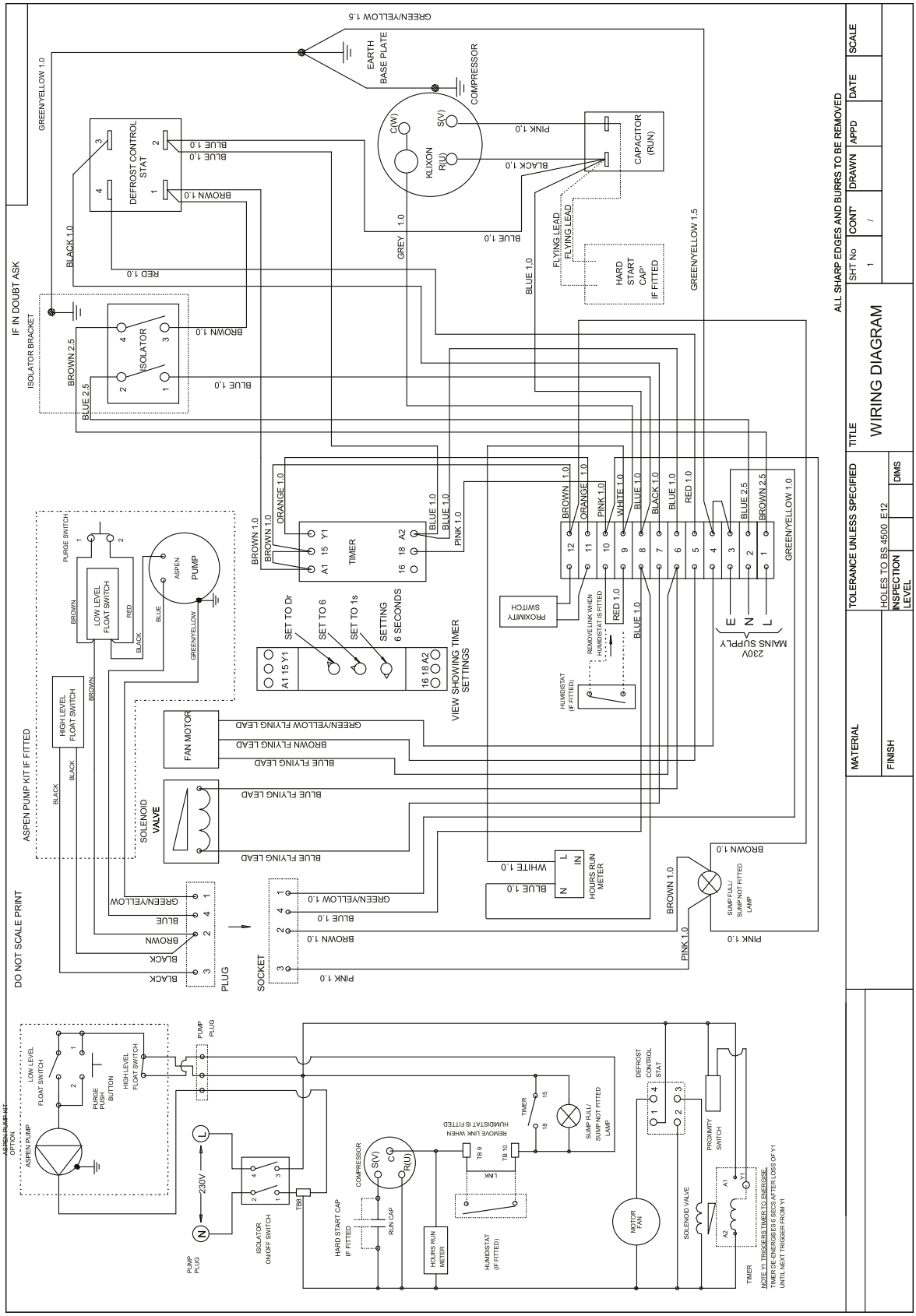
WIRING DIAGRAM
TITLE
SHT No 1
CONT' /
DRAWN
APPD
DATE
SCALE
ALL SHARP EDGES AND BURRS TO BE REMOVED
TOLERANCE UNLESS SPECIFIED
HOLES TO BS 4500 E12
INSPECTION LEVEL
DIMS
MATERIAL
FINISH
DO NOT SCALE PRINT
IF IN DOUBT ASK
ASPEN PUMP KIT IF FITTED
ISOLATOR BRACKET
ISOLATOR
DEFROST CONTROL STAT
KLIXON
COMPRESSOR
EARTH BASE PLATE
CAPACITOR (RUN)
HARD START CAP' IF FITTED
FLYING LEAD
TIMER
VIEW SHOWING TIMER SETTINGS
SET TO Dr
SET TO 6
SET TO 1s
SETTING 6 SECONDS
PROXIMITY SWITCH
HUMIDISTAT (IF FITTED)
REMOVE LINK WHEN HUMIDISTAT IS FITTED
230V MAINS SUPPLY
FAN MOTOR
SOLENOID VALVE
HOURS RUN METER
SUMP FULL/ SUMP NOT FITTED LAMP
PLUG
SOCKET
ASPEN PUMP
LOW LEVEL FLOAT SWITCH
HIGH LEVEL FLOAT SWITCH
PURGE SWITCH
PURGE PUSH BUTTON
PUMP PLUG
ISOLATOR ON/OFF SWITCH
HARD START CAP IF FITTED
RUN CAP
HUMIDISTAT (IF FITTED)
MOTOR FAN
SOLENOID VALVE
NOTE Y1 TRIGGERS TIMER TO ENERGISE.
TIMER DE-ENERGISES 6 SECS AFTER LOSS OF Y1
UNTIL NEXT TRIGGER FROM Y1

Yedek parçalara genel bakış ve yedek parça listesi

Not: Yedek parçaların pozisyon numaraları, işletme kılavuzunda parçalar için kullanılan pozisyon numaralarından farklıdır.

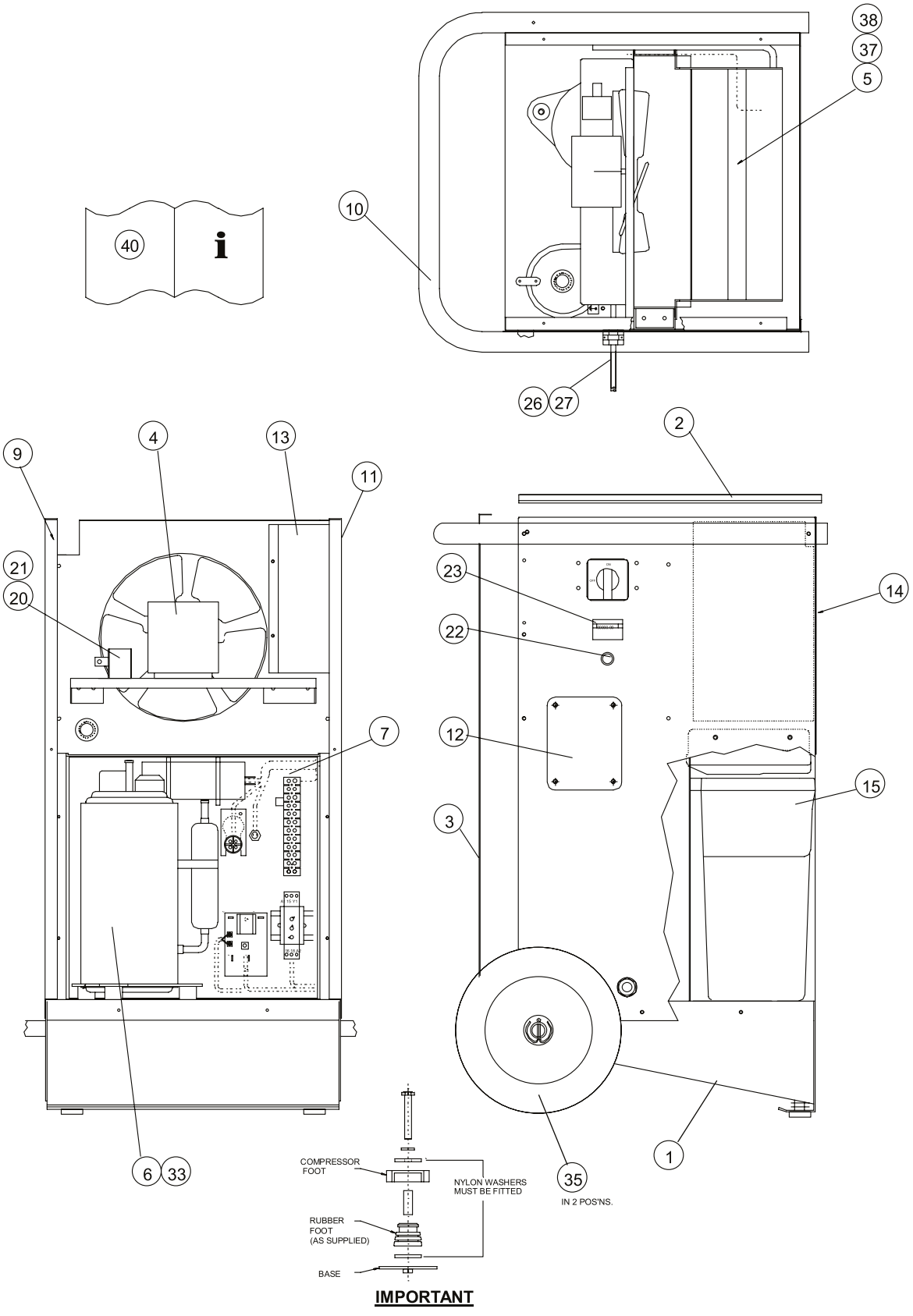

ITEM NO.	DESCRIPTION	QTY.	ITEM NO.	PART NUMBER	QTY.
1	BASE PLATE	1	15	WATER CONTAINER ASSY	1
2	TOP COVER	1	20	SOLENOID COIL 1/4	1
3	COVER PANEL	1	21	DEFROST VALVE	1
4	MOTOR AND BLADE	1	22	PILOT LIGHT AMBER 240V	1
5	EVAP/COND ASSY	1	23	HOURS RUN METER (PANEL MOUNT)	1
6	ROTARY COMPRESSOR QXC-10K 1FN1	1	26	M20 PLASTIC GLAND BACK NUT	1
7	ELECTRIC PANEL ASSY	1	27	PLUG/LEAD ASSEMBLY	1
9	SIDE PANEL	1	33	REFRIGERANT R407C	0.37
10	HANDLE	1	35	WHEEL 200mm DIA	2
11	SIDE PANEL CONTROLS	1	37	DRIER, LITTLE GIANT 90mm	1
12	BLANKING PLATE	1	38	CAPILLARY 0.052" BORE	1016
13	SHIELD PLATE	1	40	OWNER MANUAL	1
14	INLET GRILLE	1			

Kullanım sırasında insan veya çevre sağlığına tehlikeli veya zararlı olabilecek durumlara ilişkin uyarılar

Elektronik cihazlar evsel atık değildir ve Türkiye'de, elektrikli ve elektronik cihazlar hakkındaki Elektrikli ve Elektronik Teçhizat Atıkları Direktifi'ne (EETA) göre uzman bir tasfiye merkezine gönderilmelidir. Kullandıktan sonra lütfen bu cihazı geçerli yasal düzenlemelere uygun şekilde tasfiye ediniz.

Cihaz, atmosfere karıştığında çevre için zararlı olabilecek ve küresel ısınmayı arttırabilecek florinli bir sera gazı ile çalıştırılır.

Daha fazla bilgiyi tip etiketinde bulabilirsiniz.

Cihazda bulunan soğutma gazını ulusal yasalara uygun olarak usulüne uygun şekilde tasfiye ettiriniz.

Uygunluk beyanı

Bu, uygunluk beyanının içerik olarak kopyasıdır. İmzalı uygunluk beyanını, https://hub.trotec.com/?id=42905 altında bulabilirsiniz.

Uygunluk beyanı

2006/42/EG sayılı AT Yönetmeliği, Ek II Bölüm 1 Alt bölüm A kapsamında

İşbu beyanla, Trotec GmbH & Co. KG, aşağıda tanımlanan makinenin 2006/42/EG sayılı AT Makine Yönetmeliği'nin gerekliliklerine uygun olarak geliştirildiğini, tasarlandığını ve üretildiğini beyan eder.

Ürün modeli / ürün: TTK 200

Ürün tipi: nem alma cihazı

İlk üretim yılı: 2018

İlgili AB Yönetmelikleri:

- 2002/95/EG: 13.02.2003
- 2014/30/EU: 29.03.2014

Uygulanan uyumlulaştırılmış normlar:

- EN ISO 12100:2010
- EN ISO 13850:2015
- EN ISO 13857:2008
- EN 60335-1:2012/A11:2014
- EN 60335-2-40:2003/A13:2012
- EN 61000-3-2:2000
- EN 61000-3-3:1995+A1:2001
- EN 61000-6-03:2001

Uygulanan ulusal normlar ve teknik spesifikasyonlar:

- Yok

Üretici ve teknik belge yetkilisinin adı:

Trotec GmbH & Co. KG

Grebbener Straße 7, D-52525 Heinsberg

Telefon: +49 2452 962-400

E-posta: info@trotec.de

Düzenleme yeri ve tarihi:

Heinsberg, 07.04.2009

Detlef von der Lieck, Genel Müdür

Trotec GmbH & Co. KG

Grebbener Str. 7
D-52525 Heinsberg
+49 2452 962-400
+49 2452 962-200

info@trotec.com
www.trotec.com